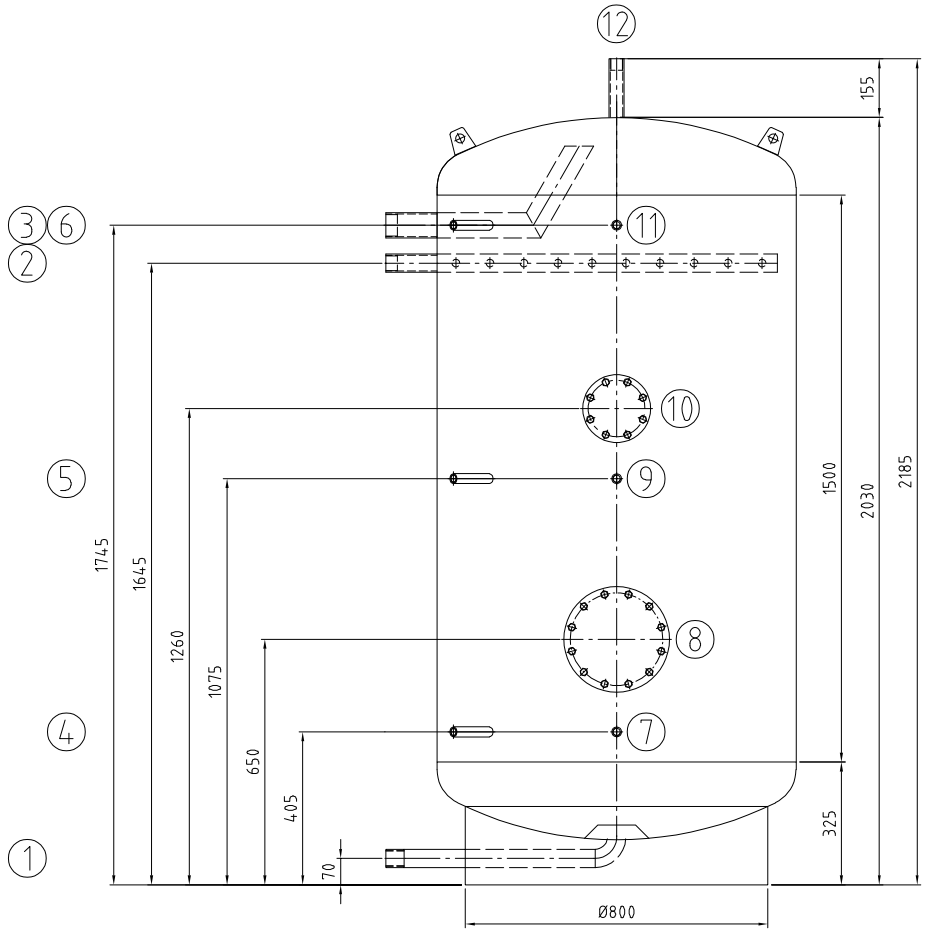

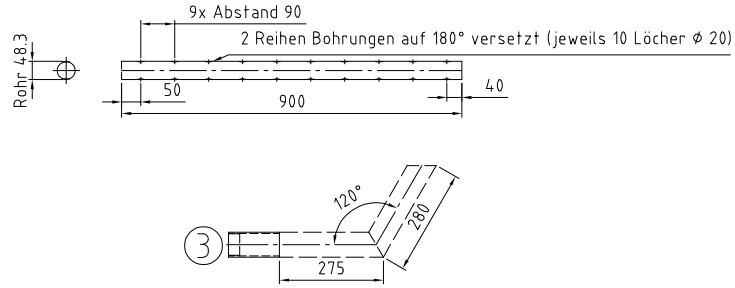

Für die Lage der Stutzen ist ausschließlich die Draufsicht verbindlich!

Nozzle direction only according to the top view!!

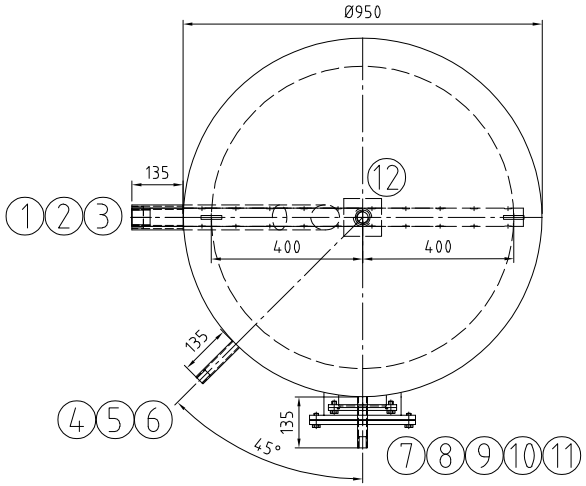

Kippmaß/ tilting tight: 2260 mm

	Mantelraum Inside of jacket	Rohrraum Inside of tubes	
Min./max. zul. Druck Min./max. allow. pressure (PS)	0/6	–	bar
Min./max. zul. Temperatur Min./max. allow. temperature (TS)	0/109°C	–	°C
Prüfdruck Test pressure (PT)	9	–	bar
Volumen Capacity (V)	1415	–	L
Oberflächenbearbeitung Surface treatment	gebeizt und passiviert pickled and passivated		
Werkstoff material	1.4404/1.4571 316TI/316L		
Gewicht Weight	535		kg
Artikel-Nr. Article number			
Kategorie/Modul DGRL 2014/68/EU Category/module PED 2014/68/EU	Artikel 2, Absatz 3		

Stutzen Nozzle	Benennung Denomination	DN	PN	Norm Standard	Dichtfläche Facing	Position Position	Rohrabmessung Dimension
12	Entlüftung/ air vent	Rp 1"		DIN 2986			
11	Temperaturregelung/ temperature gauge	Rp 1/2"		DIN 2986			
10	Revisionsöffnung/ handhole 120/180	120		RET	O-Ring		
9	Temperaturregelung/ temperature gauge	Rp 1/2"		DIN 2986			
8	Revisionsöffnung/ handhole 200/280	200		RET	EPDM		
7	Temperaturregelung/ temperature gauge	Rp 1/2"		DIN 2986			
6	Thermometer/ thermometer	Rp 1/2"		DIN 2986			
5	Thermometer/ thermometer	Rp 1/2"		DIN 2986			
4	Thermometer/ thermometer	Rp 1/2"		DIN 2986			
3	Warmwasser / warm water	Rp 2"		DIN 2986			
2	Muffenanschluss / socket connection	Rp 1 1/4"		DIN 2986			
1	Kaltwasser / cold water	Rp 1 1/4"		DIN 2986			

Index	Datum/date	Gez./drawn	Gepr./appr.	Art der Änderung / Modification

	Datum/date	Name/name
Gez. / drawn	14.10.2024	Bartsch
Gepr. / appr.	14.10.2024	Rudert

Kennwort/Subject:

Benennung / Designation :

Edelstahlspeicher/ storage tank

Typ RET 1500 Sonder 2

Zeichnung Nr. / Drawing No. :	Projekt Nr. / Project No. :	Bestell Nr. / Order No. :	Maßstab / Scale	Blatt / sheet
22686-0	P58193	KST300/Posieux	1:10	1/1

Zeichnung ist geistiges Eigentum der RUDERT EDELSTAHL-TECHNIK GmbH.Rechte aus Schutzvermerk DIN34-1-D vorbehalten.
Copyright by Messrs. RUDERT EDELSTAHL-TECHNIK GmbH; All rights provided by "Schutzvermerk DIN34-1-D" reserved

Stand/as per: 14.10.2024