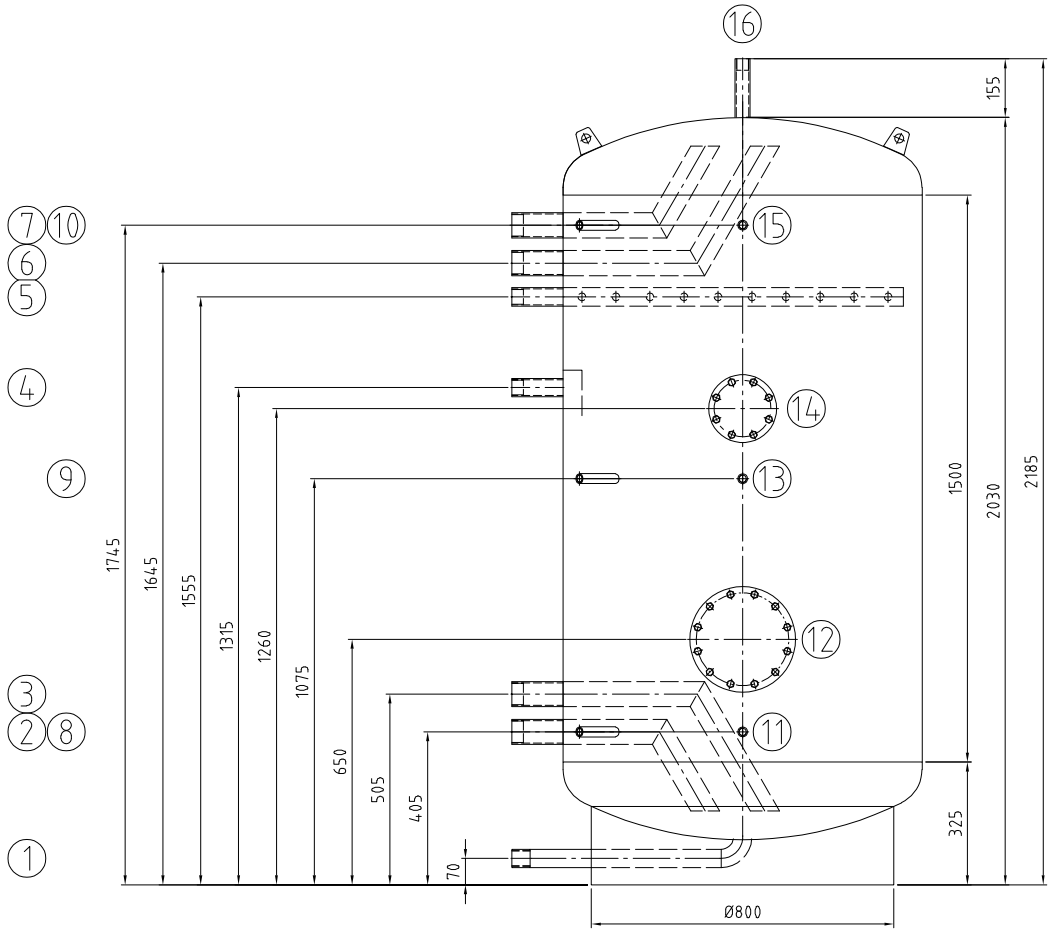

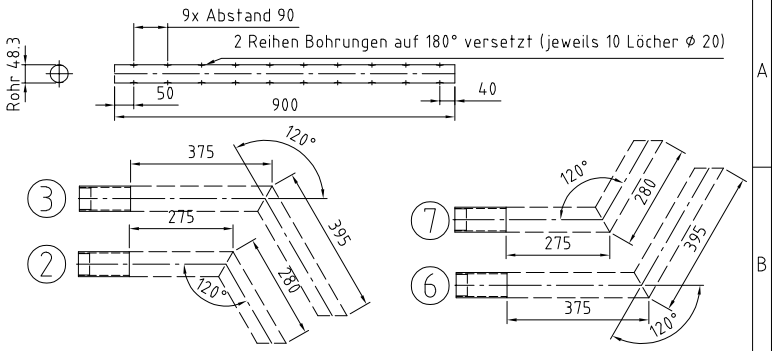

		Mantelraum Inside of jacket	Rohrraum Inside of tubes	
Min./max. zul. Druck Min./max. allow. pressure	(PS)	0/6	–	bar
Min./max. zul. Temperatur Min./max. allow. temperature	(TS)	0/109°C	–	°C
Prüfdruck Test pressure	(PT)	9	–	bar
Volumen Capacity	(V)	1415	–	L
Oberflächenbearbeitung Surface treatment		gebeizt und passiviert pickled and passivated		
Werkstoff material		1.4404/1.4571 316TI/316L		
Gewicht Weight		535		kg
Artikel-Nr. Article number				
Kategorie/Modul DGRL 2014/68/EU Category/module PED 2014/68/EU		Artikel 2, Absatz 3		

Stutzen Nozzle	Benennung Denomination	DN	PN	Norm Standard	Dichtfläche Facing	Position Position	Rohrabmessung Dimension
16	Entlüftung/ air vent	Rp 1"		DIN 2986			
15	Temperaturregelung/ temperature gauge	Rp 1/2"		DIN 2986			
14	Revisionsöffnung/ handhole 120/180	120		RET	O-Ring		
13	Temperaturregelung/ temperature gauge	Rp 1/2"		DIN 2986			
12	Revisionsöffnung/ handhole 200/280	200		RET	EPDM		
11	Temperaturregelung/ temperature gauge	Rp 1/2"		DIN 2986			
10	Thermometer/ thermometer	Rp 1/2"		DIN 2986			
9	Thermometer/ thermometer	Rp 1/2"		DIN 2986			
8	Thermometer/ thermometer	Rp 1/2"		DIN 2986			
7	Warmwasser / warm water	Rp 2"		DIN 2986			
6	Ladevorlauf / heating flow	Rp 2"		DIN 2986			
5	Muffenanschluss / socket connection	Rp 1 1/4"		DIN 2986			
4	Zirkulation / circulation	Rp 1 1/4"		DIN 2986			
3	Laderücklauf / heating return	Rp 2"		DIN 2986			
2	Kaltwasser / cold water	Rp 2"		DIN 2986			
1	Entleerung/ drain	Rp 1 1/4"		DIN 2986			

Für die Lage der Stutzen ist ausschließlich die Draufsicht verbindlich!

Nozzle direction only according to the top view!!

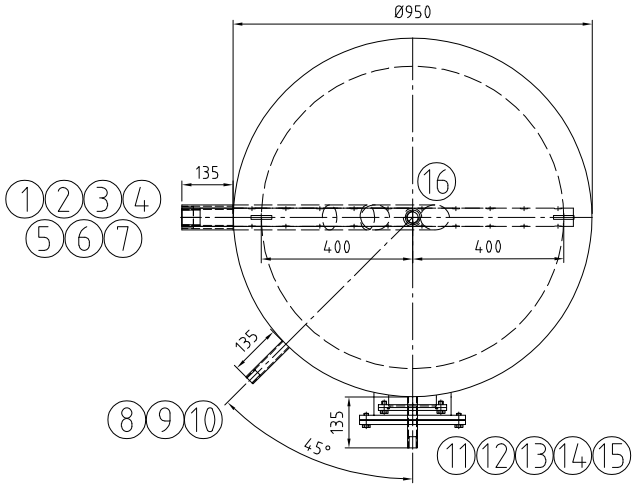

Kippmaß/ tilting tight: 2260 mm

Index	Datum/date	Gez./drawn	Gepr./appr.	Art der Änderung / Modification

	Datum/date	Name/name
Gez. / drawn	14.10.2024	Bartsch
Gepr. / appr.	14.10.2024	Rudert

Kennwort/Subject:

Benennung / Designation :

Edelstahlspeicher/ storage tank

Typ RET 1500 Sonder 1

Zeichnung Nr. / Drawing No. :	Projekt Nr. / Project No. :	Bestell Nr. / Order No. :	Maßstab / Scale	Blatt / sheet
22685-0	P58193	KST300/Posieux	1:10	1/1

Zeichnung ist geistiges Eigentum der RUDERT EDELSTAHL-TECHNIK GmbH.Rechte aus Schutzvermerk DIN34-1-D vorbehalten.
Copyright by Messrs. RUDERT EDELSTAHL-TECHNIK GmbH; All rights provided by "Schutzvermerk DIN34-1-D" reserved

Stand/as per: 14.10.2024