Ballon froid n° 1

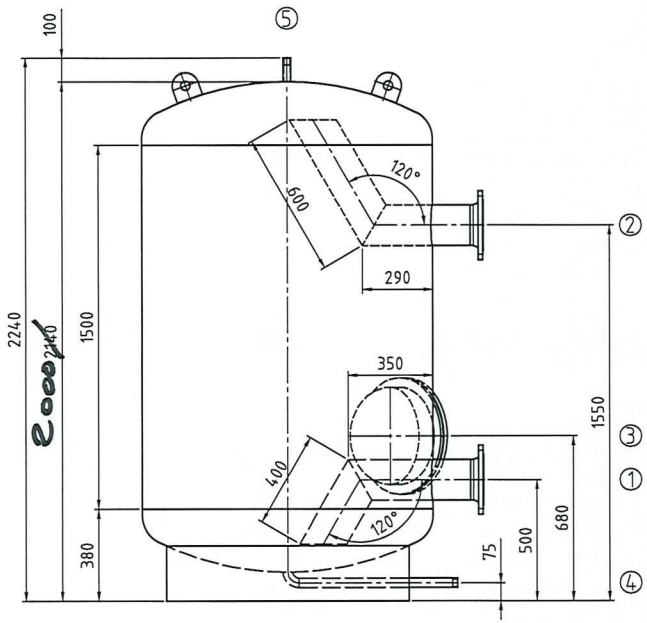

Für die Lage der Stutzen ist ausschließlich die Draufsicht verbindlich!

Nozzle direction only according to the top view!!

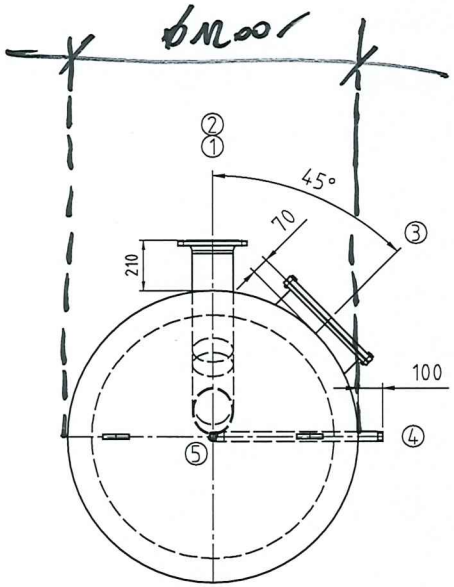

Kippmaß/ tilting tight: 2380 mm

		Mantelraum Inside of jacket	Rohrraum Inside of tubes	
Min./max. zul. Druck Min./max. allow. pressure	(PS)	3	–	bar
Min./max. zul. Temperatur Min./max. allow. temperature	(TS)	40	–	°C
Prüfdruck Test pressure	(PT)	12	–	bar
Volumen Capacity	(V)	2101	–	L
Oberflächenbearbeitung Surface treatment		gebeizt und passiviert pickled and passivated		
Werkstoff material		1.4571/ 1.4404 316Ti/ 316L		
Gewicht Weight		310		kg
Artikel-Nr. Article number				

Stutzen Nozzle	Benennung Denomination	DN	PN	Norm Standard	Dichtfläche Facing	Position Position	Rohrabmessung Dimension
5	Muffenanschluss / socket connection	Rp 3/4"		DIN 2986			
4	Muffenanschluss / socket connection	Rp 1"		DIN 2986			
3	handhole 400/480	400		RET	O-Ring		
2	Vorschweißflansch / welding neck flange	150	16	EN 1092-1	Ø285		Ø168.3×4.5
1	Vorschweißflansch / welding neck flange	150	16	EN 1092-1	Ø285		Ø168.3×4.5

Index	Datum/date	Gez./drawn	Gepr./appr.	Art der Änderung / Modification

	Datum/date	Name/name
Gez. / drawn	30.09.2024	Altmannshofer
Gepr. / appr.	30.09.2024	Wihan

Kennwort/Subject:

RISPAG

Benennung / Designation :

Warmwasserspeicher/ storage tank

Typ RET 1850 Sonder 2

Zeichnung Nr. / Drawing No. :	Projekt Nr. / Project No. :	Bestell Nr. / Order No. :	Maßstab / Scale	Blatt / sheet
22666-0	P58143/02	KST300/115632	1:15	1/X

Zeichnung ist geistiges Eigentum der RUDERT EDELSTAHL-TECHNIK GmbH. Rechte aus Schutzvermerk DIN34-1-D vorbehalten.
Copyright by Messrs. RUDERT EDELSTAHL-TECHNIK GmbH; All rights provided by "Schutzvermerk DIN34-1-D" reserved

Stand/as per: 30.09.2024