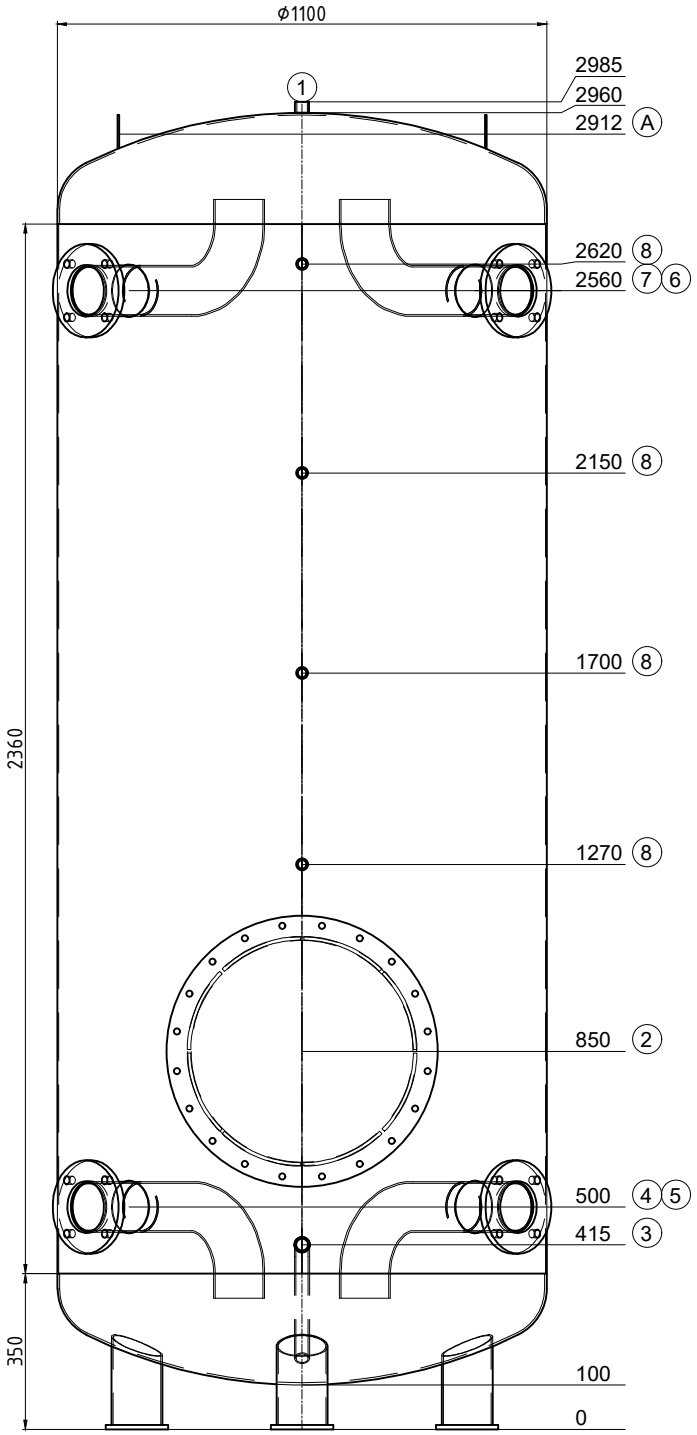

Transport liegend

Pos.	Stk.	L	w°	Bezeichnung
1	1	25	0	Muffe 3/4" Entlüftung
2	1	152	0	Mannloch NW500 PN6
3	1	120	0	Nippel 1" mit Bogenrohr 135° Entleerung
4	1	120	315	Flansch Typ01 DN100 PN6 mit Bogenrohr
5	1	120	45	Flansch Typ01 DN100 PN6 mit Bogenrohr
6	1	120	45	Flansch Typ01 DN100 PN6 mit Bogenrohr
7	1	120	315	Flansch Typ01 DN100 PN6 mit Bogenrohr
8	4	100	0	Muffe 1/2"
A	2	--	270	Hebeöse oben

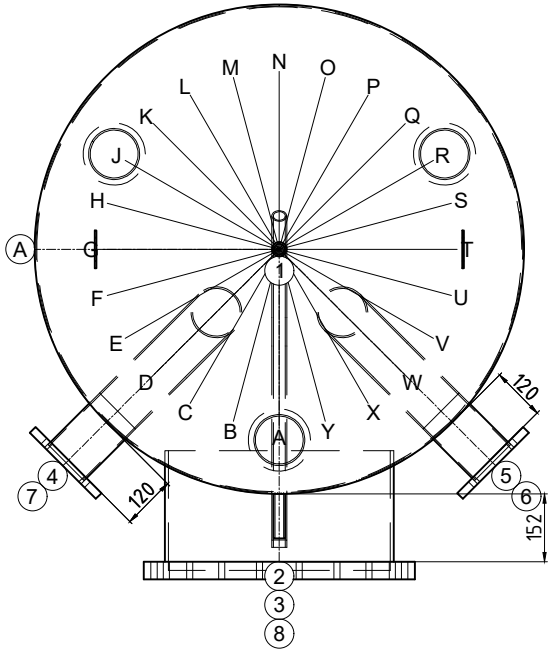

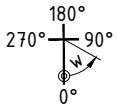

Gut zur Fertigung

Datum ..... Unterschrift .....

ISPAG

Z.-Nr.:	49472/1
Kom.: KST300 Posieux	
Auftragsnr.:	49472
Stückzahl:	1
Bezeichn:	Kältespeicher
Genauer:	--

Inhalt: 2542 Liter
Material: S235JR
Gewicht: 418 kg
Betriebstemperatur: -10°C bis 50°C
Betriebs/Prüfüberdruck: 0.4 / 0.6 MPa
Oberfläche außen: 1K Zinkstaub
Oberfläche innen: roh
Boden/Mantelstärke: 5/3
Kippmaß: 2995 mm
In Konformität mit DGRL 2014/68/EU Art. 4 Abs. 3.

Isolierung:
bauseits

.

Ersteller/Datum: egl / 03.10.2024