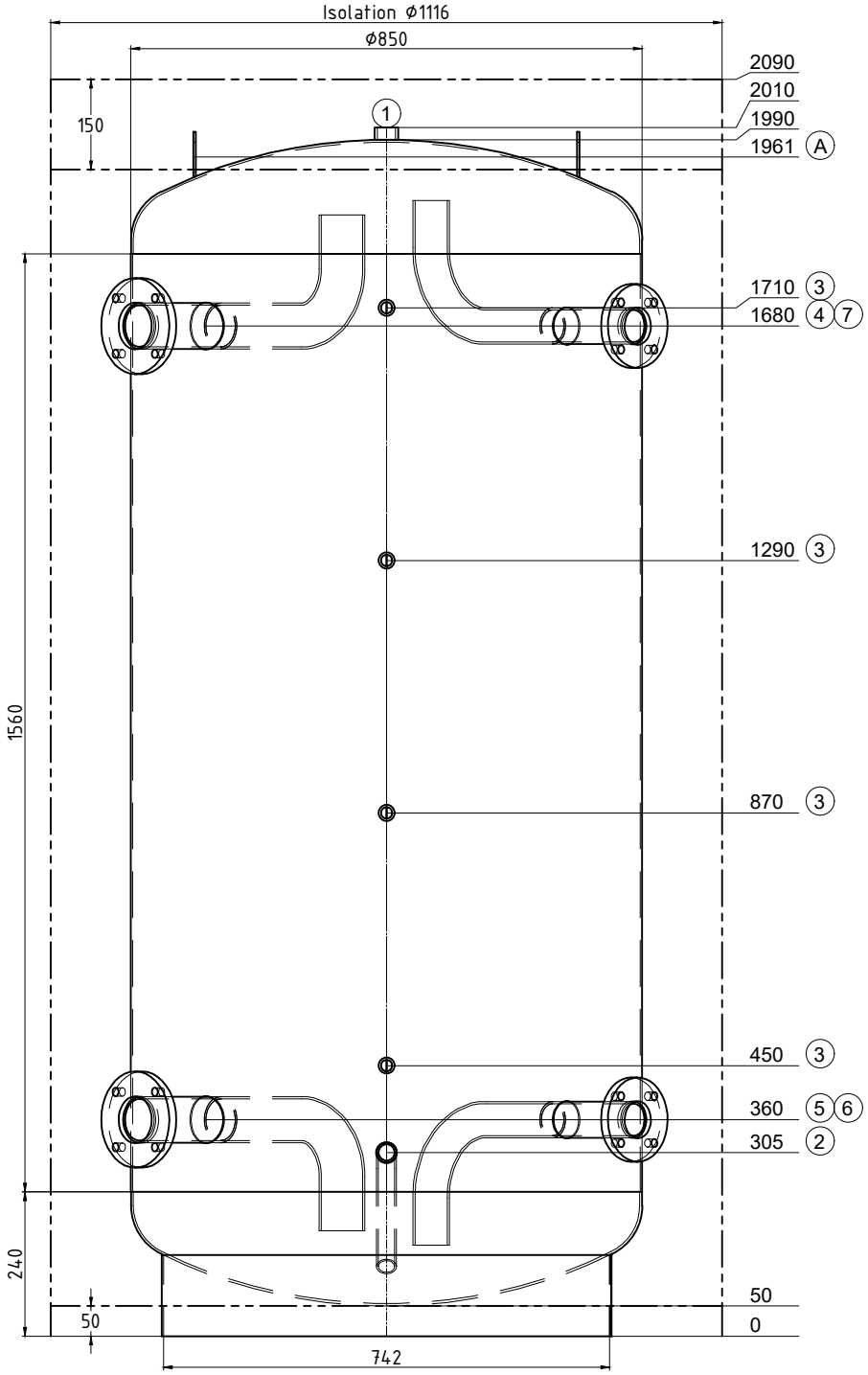

Transport debout

Pos.	Pcs	L	w°	Description
1	1	20	0	raccord 1" Entlüftung
2	1	150	0	mamelon 1" avec tube coudé 135°
3	4	130	0	raccord 1/2"
4	1	150	315	Flasque Typ01 DN65 PN6 avec tube coudé
5	1	150	315	Flasque Typ01 DN65 PN6 avec tube coudé
6	1	150	45	Flasque Typ01 2" PN6 avec tube coudé
7	1	150	45	Flasque Typ01 2" PN6 avec tube coudé
A	2	--	270	(EN) Lifting lug en haut

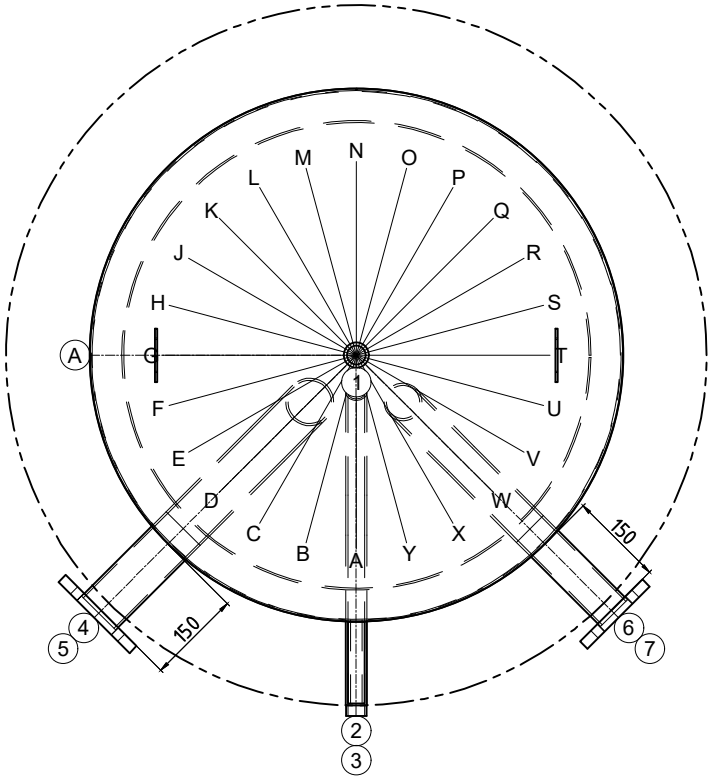

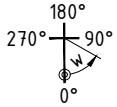

ok for production

Date ..... Signature .....

ISPAG

N° dessin:	49255/3
Com.: KST300 180084 Ballaigues	
N° d'ordre:	49255
Qtté:	1
Description:	Réservoir tampon
Précise:	--

Contenu: 1018 Liter
Matériel: S235JR
Poids: 179 kg
Température de service: -10° bis 109°C
Pression de service/d'essai: 0.6 / 0.9 MPa
Surface extérieur: apprêté
Surface intérieur: brut
épaisseur du bas / de la gaine: 4/3
Hauteur de basculement: 2050 mm
En conformité avec DGRL 2014/68/EU Art. 4 paragraphe 3.

Isolation:
toison en fibre de polyester 130 mm, 17 kg/m³
PS-gaine 1.2 mm, gris
diamètre Isolation: 1116.4 mm
Poids Isolation: 18.1 kg

.

créateur/date: egl / 23.10.2024