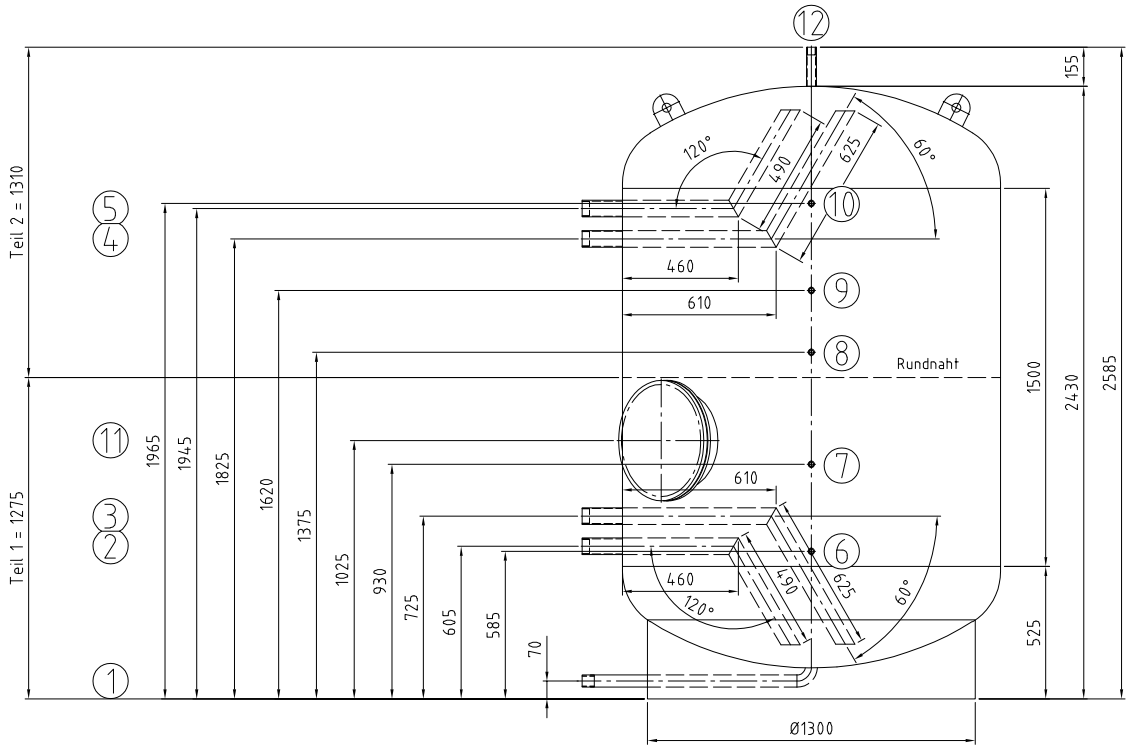

Für die Lage der Stutzen ist ausschließlich die Draufsicht verbindlich!

Nozzle direction only according to the top view!!

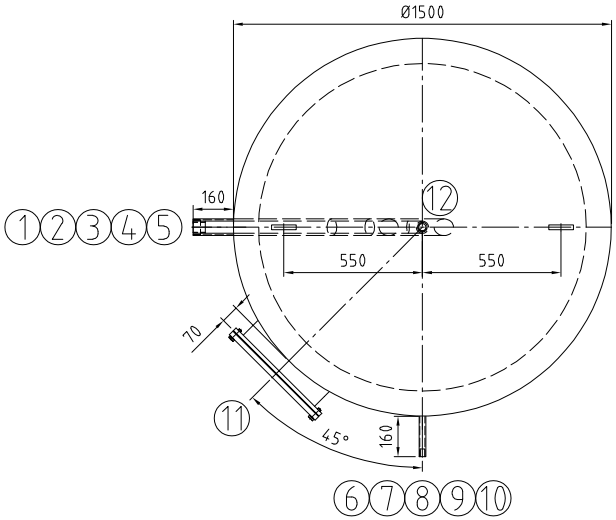

Kippmaß/ tilting tight: 2735 mm

		Mantelraum Inside of jacket	Rohrraum Inside of tubes	
Min./max. zul. Druck Min./max. allow. pressure	(PS)	0/6	–	bar
Min./max. zul. Temperatur Min./max. allow. temperature	(TS)	0/109	–	°C
Prüfdruck Test pressure	(PT)	9	–	bar
Volumen Capacity	(V)	3500	–	L
Oberflächenbearbeitung Surface treatment		gebeizt und passiviert pickled and passivated		
Werkstoff material		1.4404/1.4571		
Gewicht Weight		495		kg
Artikel-Nr. Article number				
Kategorie/Modul DGRL 2014/68/EU Category/module PED 2014/68/EU		acc. Art.4 (3)		

Stutzen Nozzle	Benennung Denomination	DN	PN	Norm Standard	Dichtfläche Facing	Position Position	Rohrabmessung Dimension
12	Entlüftung/ air vent	Rp 1"		DIN 2986			
11	Revisionsöffnung/ manhole 400/480	400		RET	EPDM		
10	Thermometer/ thermometer	Rp 1/2"		DIN 2986			
9	Temperaturregelung/ temperature gauge	Rp 1/2"		DIN 2986			
8	Thermometer/ thermometer	Rp 1/2"		DIN 2986			
7	Temperaturregelung/ temperature gauge	Rp 1/2"		DIN 2986			
6	Thermometer/ thermometer	Rp 1/2"		DIN 2986			
5	Warmwasser/ warm water	Rp 2"		DIN 2986			
4	Ladevorlauf / heating flow	Rp 2"		DIN 2986			
3	Laderücklauf / heating return	Rp 2"		DIN 2986			
2	Kaltwasser / cold water	Rp 2"		DIN 2986			
1	Entleerung/ drain	Rp1 1/4"		DIN 2986			

Index	Datum/date	Gez./drawn	Gepr./appr.	Art der Änderung / Modification

	Datum/date	Name/name
Gez. / drawn	23.09.2024	Bartsch
Gepr. / appr.	23.09.2024	Wihan

Kennwort/Subject:

RISPAG

Benennung / Designation :

Warmwasserspeicher/ storage tank

Typ RET 3500 Sonder Bausatz 2 teilig

Zeichnung Nr. / Drawing No. :	Projekt Nr. / Project No. :	Bestell Nr. / Order No. :	Maßstab / Scale	Blatt / sheet
22654-0	P58106	KST300/115484	1:15	1/1

Zeichnung ist geistiges Eigentum der RUDERT EDELSTAHL-TECHNIK GmbH.Rechte aus Schutzvermerk DIN34-1-D vorbehalten.
Copyright by Messrs. RUDERT EDELSTAHL-TECHNIK GmbH; All rights provided by "Schutzvermerk DIN34-1-D" reserved

Stand/as per: 23.09.2024