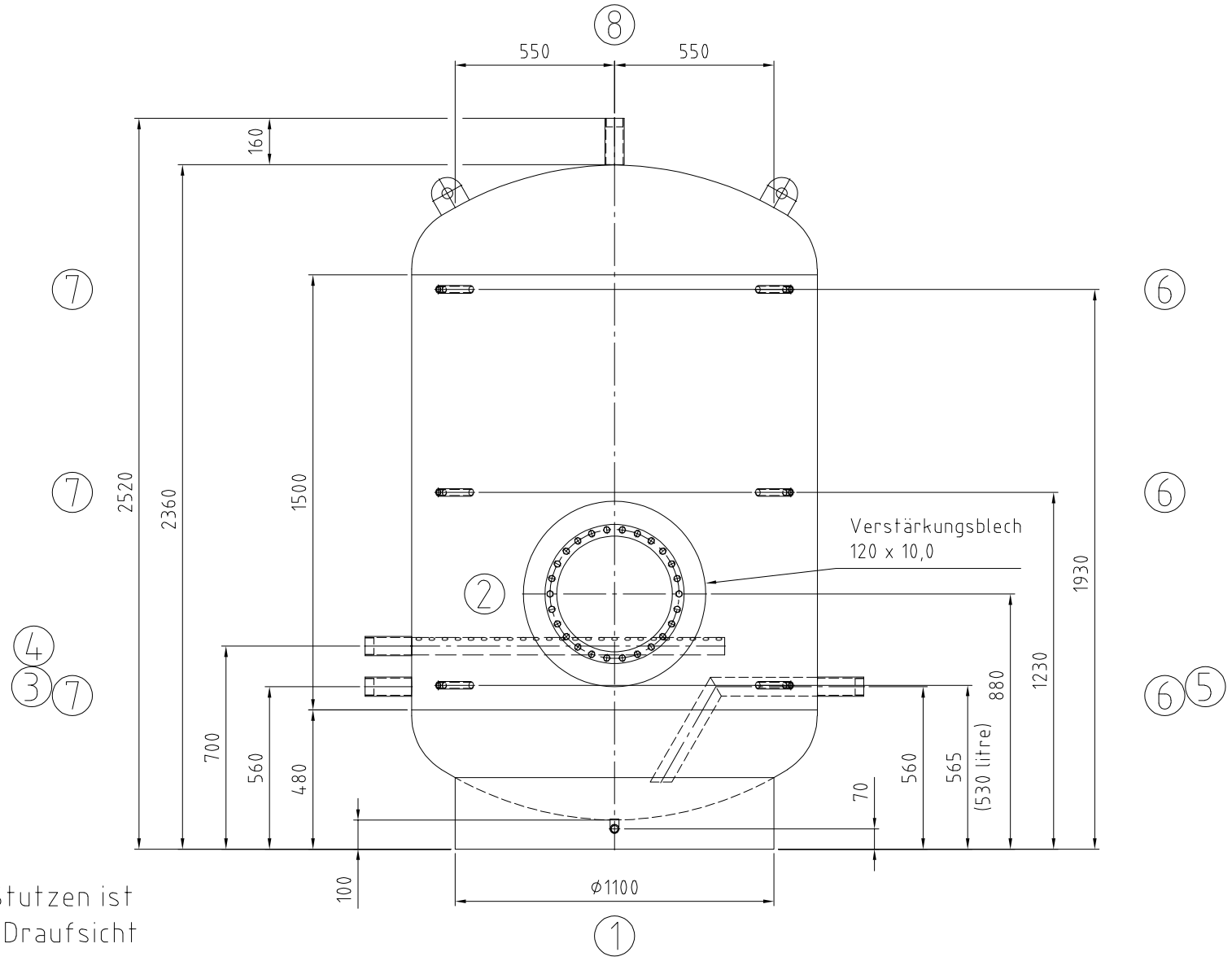

Für die Lage der Stutzen ist ausschließlich die Draufsicht verbindlich!

Seule la vue de dessus fait foi pour la position des raccords !

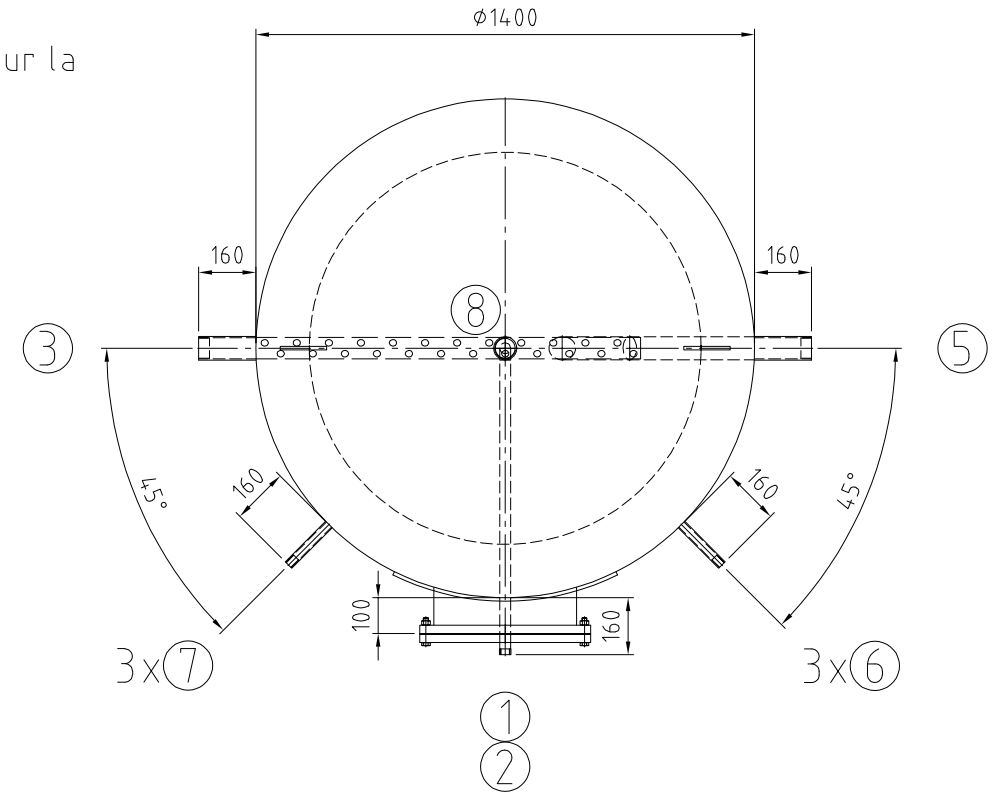

Kippmaß/ Côte de basculement: 2600 mm

Detail Pos. 3-6 /
detail pos. 3-6

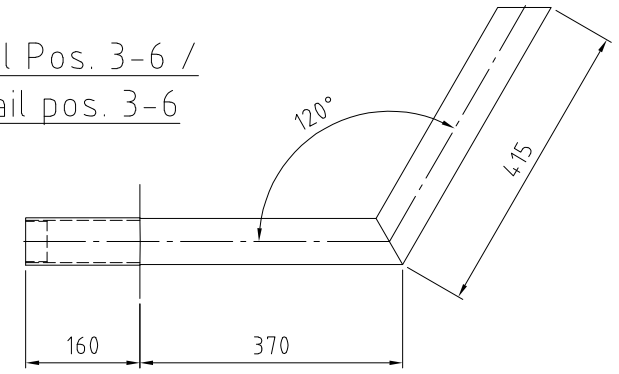

Detail Pos. 4
detail pos. 4

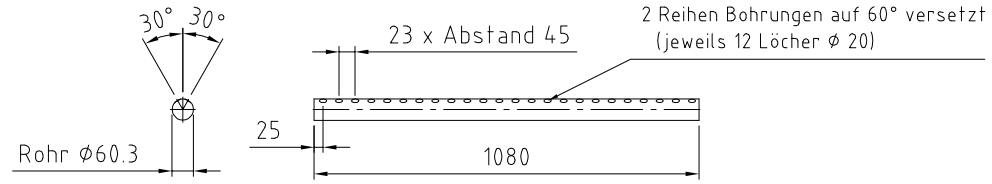

		Mantelraum espace manteau	Rohrraum espace de tuyauterie	
Max. zul. Druck pression max. admissible	(PS)	16		bar
Min./max. zul. Temperatur température min./max. admissible	(TS)	109		°C
Prüfdruck pression d'essai	(PT)	24		bar
Volumen volume	(V)	2990		L
Oberflächenbearbeitung l'usinage des surfaces		gebeizt und passiviert décapé et passivé		
Werkstoff matériel		1.4571/ 1.4404		
Gewicht poids		900		
Artikel-Nr. numéro d'article				

Stutzen Nozzle	Benennung Denomination	DN	PN	Norm Standard	Dichtfläche Facing	Position Position	Rohrabmessung Dimension
8	Entlüftung / Purge	Rp 2"	-	DIN 2986			
7 (3x)	Thermometer / Manchon	Rp 1/2"	-	DIN 2986			
6 (3x)	Fühleranschluss / Manchon	Rp 1/2"	-	DIN 2986			
5	Laderücklauf / Charge retour	Rp 2"	-	DIN 2986			
4	Ladevorlauf / Charge aller	Rp 2"	-	DIN 2986			
3	Kaltwasser / Eau froide	Rp 2"	-	DIN 2986			
2	Mannloch / trou d´homme 400 / 480	400	25	RET	EPDM		
1	Entleerung / Vidange	Rp 3/4"	-	DIN 2986			

Index	Datum/date	Gez./drawn	Gepr./appr.	Änderung nach Kundenwunsch Art der Änderung / Modification
Rev1	16.09.2024	Riedel	Wihan	

	Datum/date	Name/name
Gez. / drawn	16.08.2024	Ehrentraut
Gepr. / appr.	16.08.2024	Wihan

Kennwort/Subject:

Benennung / Designation :

Edelstahlspeicher/stainless st. tank

Typ RET 3000 Sonder 1

Zeichnung Nr. / Drawing No. :	Projekt Nr. / Project No. :	Bestell Nr. / Order No. :	Maßstab / Scale	Blatt / sheet
22579-0 Rev1	P57795	KST300 / 114711	1:15	1/1

Zeichnung ist geistiges Eigentum der RUDERT EDELSTAHL-TECHNIK GmbH. Rechte aus Schutzvermerk DIN34-1-D vorbehalten.
Copyright by Messrs. RUDERT EDELSTAHL-TECHNIK GmbH; All rights provided by "Schutzvermerk DIN34-1-D" reserved

Stand/as per: 16.09.2024