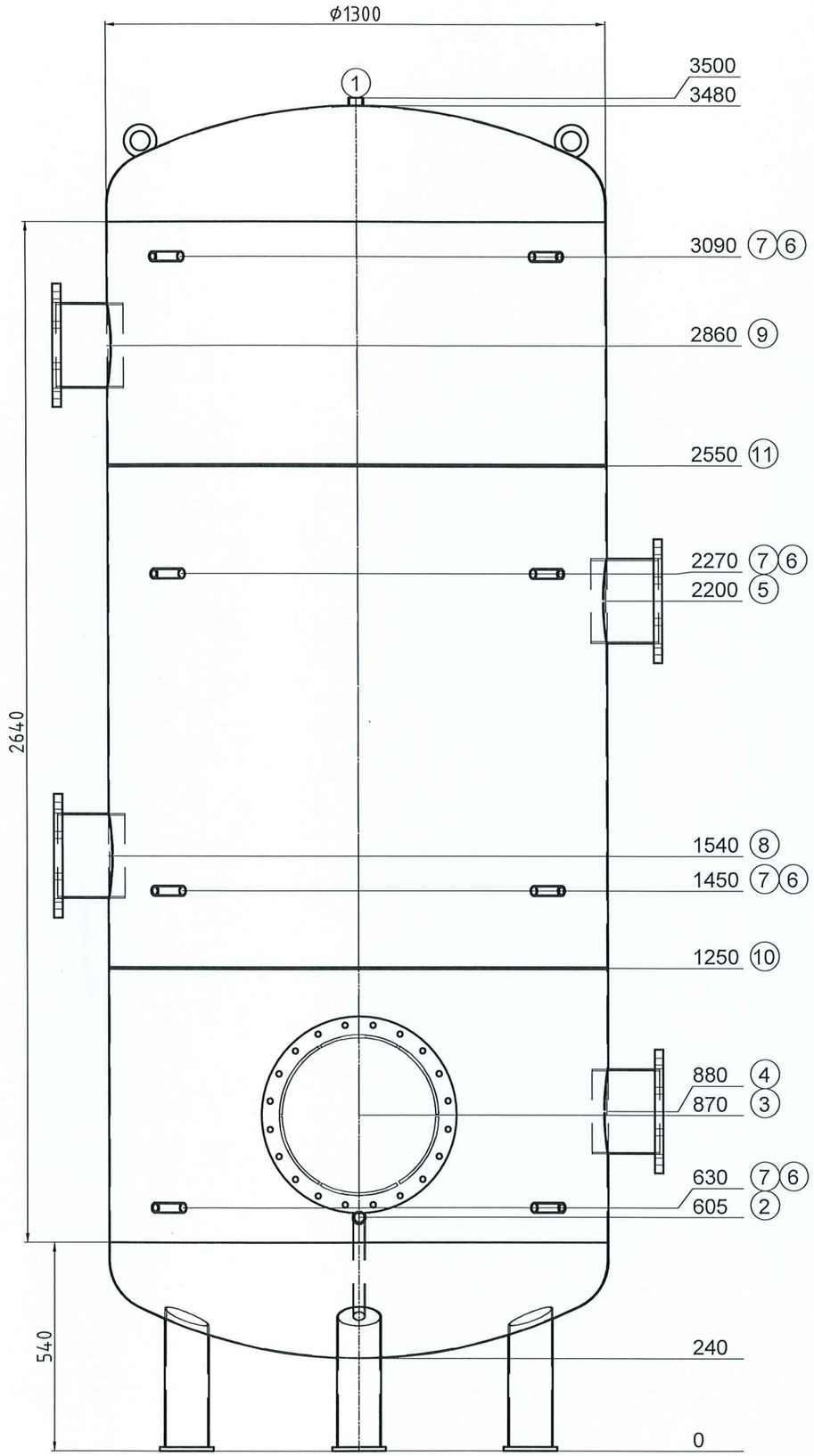

Transport debout

Pos.	Pcs	L	w°	Description
1	1	20	0	raccord 1" Entlüftung
2	1	120	0	mamelon 1" avec tube coudé 135° Entleerung
3	1	120	0	ouverte de révision NW400 PN6
4	1	120	90	Flasque Typ01 DN200 PN6
5	1	120	90	Flasque Typ01 DN200 PN6
6	4	100	45	raccord 1/2"
7	4	100	315	raccord 1/2"
8	1	120	270	Flasque Typ01 DN200 PN6
9	1	120	270	Flasque Typ01 DN200 PN6
10	1	0	-	joint d'assemblage
11	1	0	-	joint d'assemblage

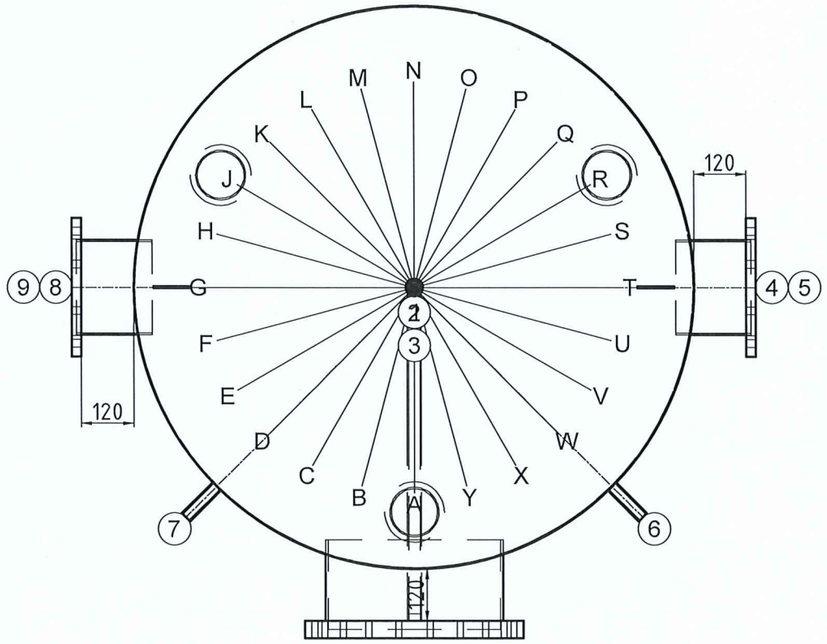

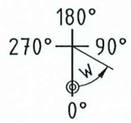

ok for production

Date ..... Signature .....

ISPAG

N° dessin:	49256/5
Com.: KST300 114770 Genève	
N° d'ordre:	49256
Qtté:	1
Description:	Accumulateur de froid
Précise:	--

Contenu: 4016 Liter
Matériel: S235JR
Poids: 441 kg
Température de service: -10°C bis 50°C
Pression de service/d'essai: 0.3 / 0.45 MPa
Surface extérieur: 1K poussière de zinc
Surface intérieur: brut
épaisseur du bas / de la gaine: 3/3
Hauteur de basculement: 3512 mm
En conformité avec DGRL 2014/68/EU Art. 4 paragraphe 3.

Isolation:
fait du client

Ok Validation

soudure sur place; .

créateur/date: egl / 06.09.2024

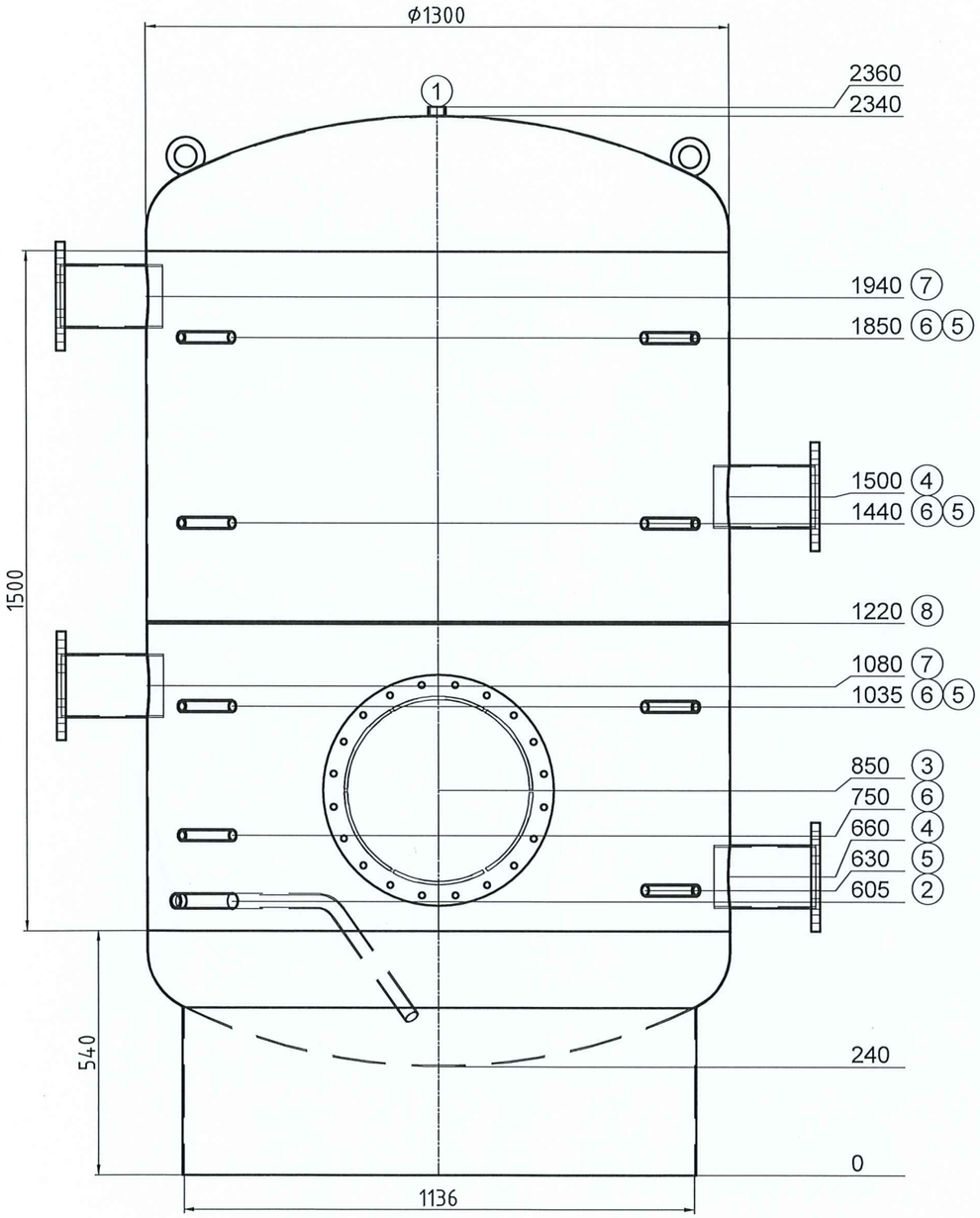

Transport debout

Pos.	Pcs	L	w°	Description
1	1	20	0	raccord 1" Entlüftung
2	1	180	315	mamelon 1" avec tube coudé 135° Entleerung
3	1	160	0	ouverte de révision NW400 PN6
4	2	180	90	Flasque Typ01 DN125 PN6
5	4	160	45	raccord 1/2"
6	4	160	315	raccord 1/2"
7	2	180	270	Flasque Typ01 DN125 PN6
8	1	0	-	joint d'assemblage

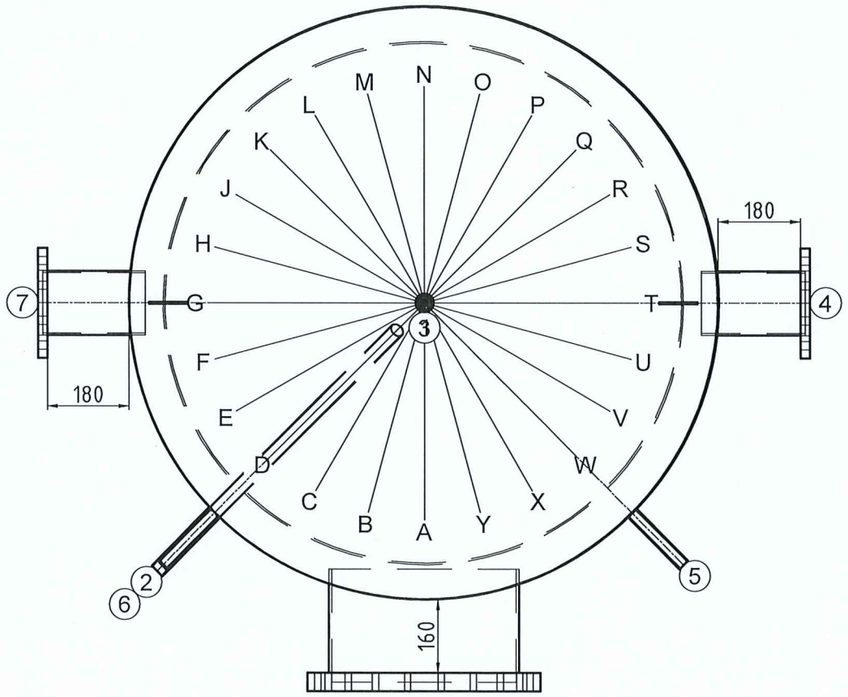

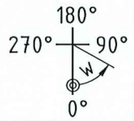

ok for production

Date ..... Signature .....

ISPAG

N° dessin:	49257/5
Com.: KST300 114770 Genève	
N° d'ordre:	49257
Qtté:	1
Description:	Réservoir tampon GH
Précise:	--

Contenu: 2521 Liter
Matériel: S235JR
Poids: 363 kg
Température de service: -10° bis 109°C
Pression de service/d'essai: 0.3 / 0.45 MPa
Surface extérieur: apprêté
Surface intérieur: brut
épaisseur du bas / de la gaine: 3/3
Hauteur de basculement: 2487 mm
En conformité avec DGRL 2014/68/EU Art. 4 paragraphe 3.

Isolation:
fait du client

OK Validation –

soudure sur place; .

créateur/date: egl / 06.09.2024