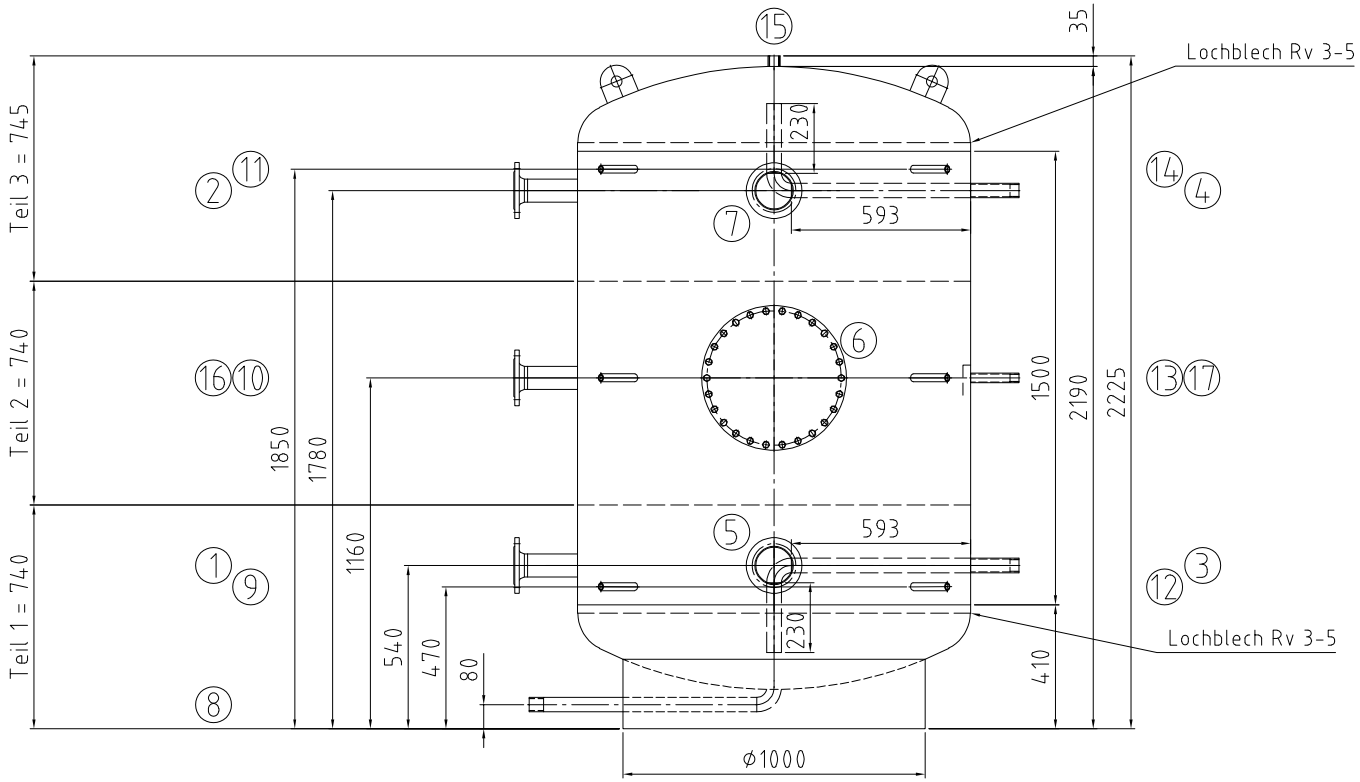

Pos. 5 und 7 nicht angeschweißt an den Behälter, Vorschweißflansch mit Anschweißstück (165mm) seperat liefern

		Mantelraum Inside of jacket	Rohrraum Inside of tubes	
Max. zul. Druck Max. allow. pressure	(PS)	6	–	bar
Min./max. zul. Temperatur Min./max. allow. temperature	(TS)	109°C	–	°C
Prüfdruck Test pressure	(PT)	7,8	–	bar
Volumen Capacity	(V)	2450	–	L
Oberflächenbearbeitung Surface treatment		gebeizt und passiviert pickled and passivated		
Werkstoff material		1.4571/ 1.4404 316Ti/ 316L		
Gewicht Weight		420		
Artikel-Nr. Article number				

Stutzen Nozzle	Benennung Denomination	DN	PN	Norm Standard	Dichtfläche Facing	Position Position	Rohrabmessung Dimension
17	Zirkulation / circulation	65	16	DIN EN1092-1	4-Loch		
16	Flanschanschluss / flange connection	65	16	DIN EN1092-1	4-Loch		
15	Entlüftung/ air vent	Rp 1"		DIN 2986			
14	Thermometer/ thermometer	Rp 1/2"		DIN 2986			
13	Temperaturregelung/ temperature gauge	Rp 1/2"		DIN 2986			
12	Thermometer/ thermometer	Rp 1/2"		DIN 2986			
11	Thermometer/ thermometer	Rp 1/2"		DIN 2986			
10	Temperaturregelung/ temperature gauge	Rp 1/2"		DIN 2986			
9	Thermometer/ thermometer	Rp 1/2"		DIN 2986			
8	Entleerung/ drain	Rp 1 1/4"		DIN 2986			
7	Flanschanschluss / flange connection	65	16	DIN EN1092-1	4-Loch		
6	Revisionsöffnung/ manhole 400/480	400		RET	EPDM		
5	Flanschanschluss / flange connection	65	16	DIN EN1092-1	4-Loch		
4	Muffenanschluss / socket connection	Rp 1 1/4"		DIN 2986			
3	Muffenanschluss / socket connection	Rp 1 1/4"		DIN 2986			
2	Flanschanschluss / flange connection	65	16	DIN EN1092-1	4-Loch		
1	Flanschanschluss / flange connection	65	16	DIN EN1092-1	4-Loch		

Für die Lage der Stutzen ist ausschließlich die Draufsicht verbindlich!

Nozzle direction only according to the top view!!

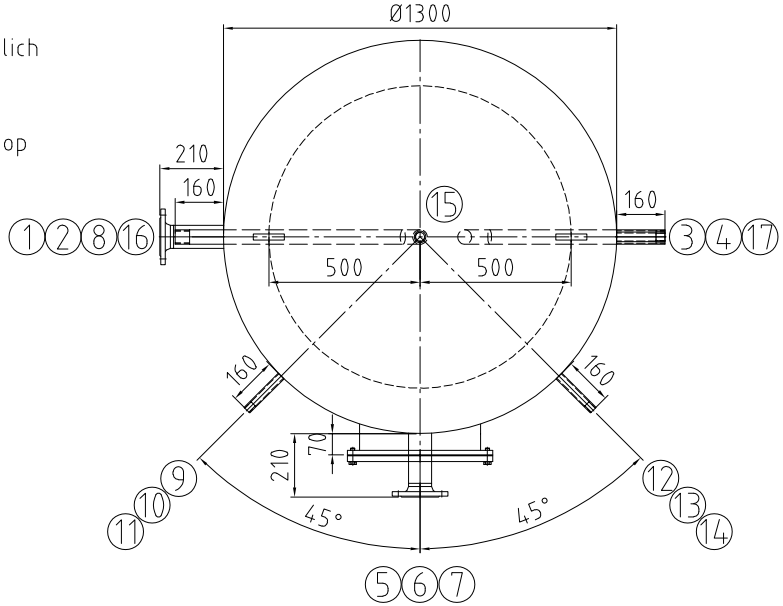

Kippmaß/ tilting tight: 2420 mm

Index	Datum/date	Gez./drawn	Gepr./appr.	Art der Änderung / Modification
Rev2	22.07.2024	Rev2	Wihan	Anpassung der Flanschlängen
Rev1	03.07.2024	Bartsch	Wihan	Anpassungen nach Kundenwunsch

	Datum/date	Name/name
Gez. / drawn	15.05.2024	Bartsch
Gepr. / appr.	15.05.2024	Wihan

Kennwort/Subject:

Benennung / Designation :

Warmwasserspeicher/ storage tank

Typ RET 2500 Sonder als Bausatz 3 - teilig

Zeichnung Nr. / Drawing No. :	Projekt Nr. / Project No. :	Bestell Nr. / Order No. :	Maßstab / Scale	Blatt / sheet
22393-0Rev2	P56950		1:12.5	1/1

Zeichnung ist geistiges Eigentum der RUDERT EDELSTAHL-TECHNIK GmbH.Rechte aus Schutzvermerk DIN34-1-D vorbehalten.
Copyright by Messrs. RUDERT EDELSTAHL-TECHNIK GmbH; All rights provided by "Schutzvermerk DIN34-1-D" reserved

Stand/as per: 22.07.2024