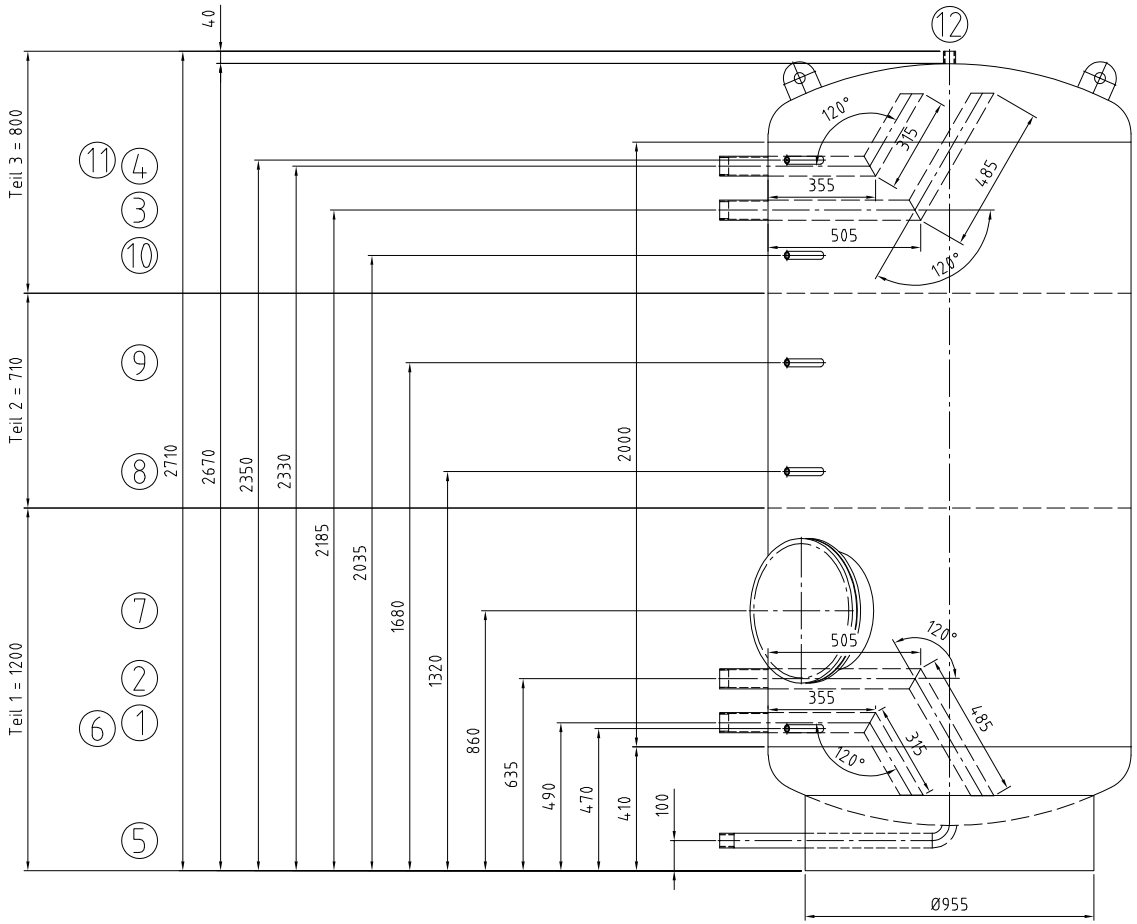

Für die Lage der Stutzen ist ausschließlich die Draufsicht verbindlich!

Nozzle direction only according to the top view!!

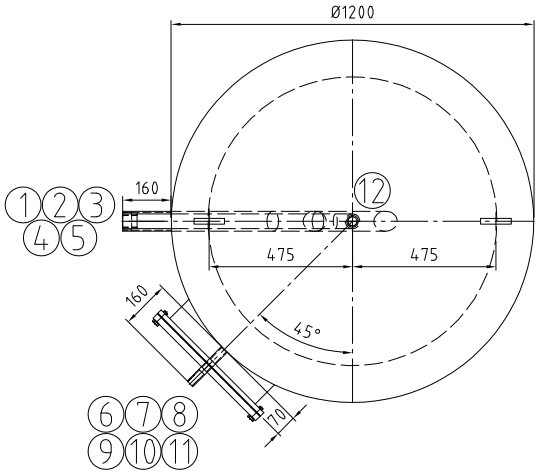

Kippmaß/ tilting tight: 2900 mm

	Mantelraum Inside of jacket	Rohrraum Inside of tubes	
Max. zul. Druck / Max. allow. pressure (PS)	6	–	bar
Min./max. zul. Temperatur / Min./max. allow. temperature (TS)	109	–	°C
Prüfdruck / Test pressure (PT)	9	–	bar
Volumen / Capacity (V)	2450	–	L
Oberflächenbearbeitung / Surface treatment	gebeizt und passiviert / pickled and passivated		
Werkstoff / material	1.4571/ 1.4404 316Ti/ 316L		
Gewicht / Weight	380		
Artikel-Nr. / Article number			

Stutzen Nozzle	Benennung Denomination	DN	PN	Norm Standard	Dichtfläche Facing	Position Position	Rohrabmessung Dimension
12	Entlüftung/ air vent	Rp 1"		DIN 2986			
11	Thermometer/ thermometer	Rp 1/2"		DIN 2986			
10	Temperaturregelung/ temperature gauge	Rp 1/2"		DIN 2986			
9	Thermometer/ thermometer	Rp 1/2"		DIN 2986			
8	Temperaturregelung/ temperature gauge	Rp 1/2"		DIN 2986			
7	Revisionsöffnung/ manhole 400/480	400		RET			
6	Thermometer/ thermometer	Rp 1/2"		DIN 2986			
5	Entleerung/ drain	Rp 1 1/4"		DIN 2986			
4	Warmwasser/ warm water	Rp 2"		DIN 2986			
3	Ladevorlauf/ heating flow	Rp 2"		DIN 2986			
2	Laderücklauf / heating return	Rp 2"		DIN 2986			
1	Kaltwasser / cold water	Rp 2"		DIN 2986			

Index	Datum/date	Gez./drawn	Gepr./appr.	Art der Änderung / Modification
Rev1	08.07.2024	Bartsch	Rudert	Anpassungen nach Kundenwunsch

	Datum/date	Name/name
Gez. / drawn	02.07.2024	Bartsch
Gepr. / appr.	02.07.2024	Wihan

Kennwort/Subject:

Benennung / Designation :

Warmwasserspeicher/ storage tank

Typ RET 2500 special Bausatz 3 teilig

RISPAG

Zeichnung Nr. / Drawing No. :	Projekt Nr. / Project No. :	Bestell Nr. / Order No. :	Maßstab / Scale	Blatt / sheet
22495-0Rev1	P57358		1:12.5	1/1

Zeichnung ist geistiges Eigentum der RUDERT EDELSTAHL-TECHNIK GmbH.Rechte aus Schutzvermerk DIN34-1-D vorbehalten.
Copyright by Messrs. RUDERT EDELSTAHL-TECHNIK GmbH; All rights provided by "Schutzvermerk DIN34-1-D" reserved

Stand/as per: 08.07.2024