MPE le 05.07.2024 : Bon pour exécution

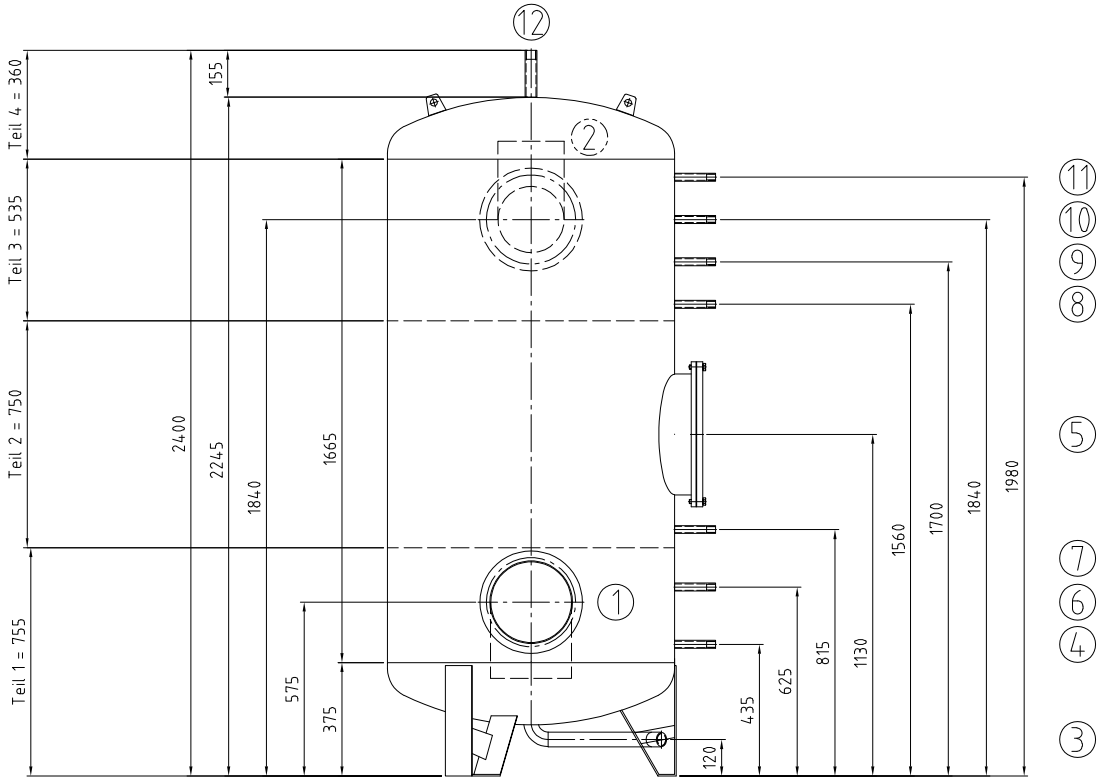

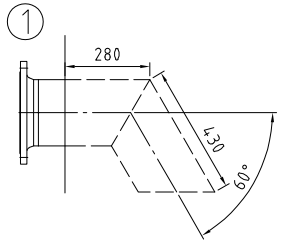

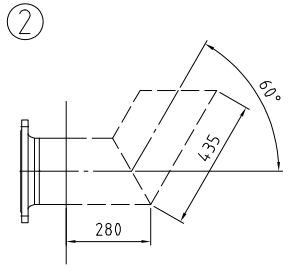

		Mantelraum Inside of jacket	Rohrraum Inside of tubes	
Max. zul. Druck / Max. allow. pressure	(PS)	6	–	bar
Min./max. zul. Temperatur / Min./max. allow. temperature	(TS)	-10	–	°C
Prüfdruck / Test pressure	(PT)	12	–	bar
Volumen / Capacity	(V)	1370	–	L
Oberflächenbearbeitung / Surface treatment		gebeizt und passiviert / pickled and passivated		
Werkstoff / material		1.4571/ 1.4404 316Ti/ 304L		
Gewicht / Weight		325		
Artikel-Nr. / Article number				

Stutzen Nozzle	Benennung / Denomination	DN	PN	Norm / Standard	Dichtfläche / Facing	Position / Position	Rohrabmessung / Dimension
12	Entlüftung/ air vent	Rp 1"		DIN 2986			
11	Thermometer/ thermometer	Rp 1/2"		DIN 2986			
10	Temperaturregelung/ temperature gauge	Rp 1/2"		DIN 2986			
9	Thermometer/ thermometer	Rp 1/2"		DIN 2986			
8	Temperaturregelung/ temperature gauge	Rp 1/2"		DIN 2986			
7	Thermometer/ thermometer	Rp 1/2"		DIN 2986			
6	Temperaturregelung/ temperature gauge	Rp 1/2"		DIN 2986			
5	Revisionsöffnung/ manhole 400/480	400		RET	EPDM		
4	Thermometer/ thermometer	Rp 1/2"		DIN 2986			
3	Entleerung/ drain	Rp 1 1/4"		DIN 2986			
2	Warmwasser/ Ladevorlauf / warm water / heating flow	200	16	DIN EN1092-1			
1	Kaltwasser / Laderücklauf / cold water / heating return	200	16	DIN EN1092-1			

Für die Lage der Stutzen ist ausschließlich die Draufsicht verbindlich!

Nozzle direction only according to the top view!!

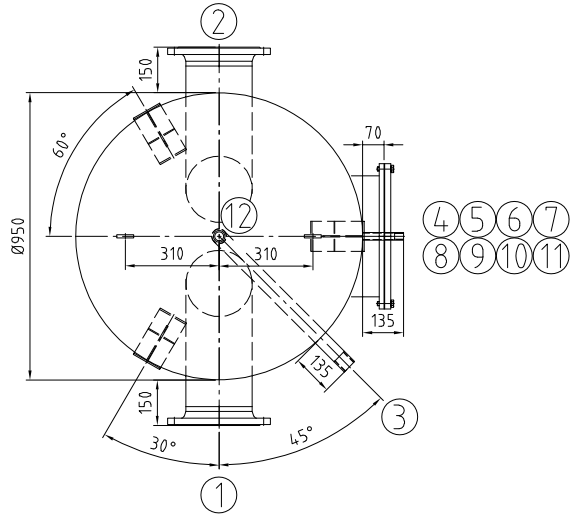

Kippmaß/ tilting tight: 2435 mm

Index	Datum/date	Gez./drawn	Gepr./appr.	Art der Änderung / Modification
Rev3	05.07.2024	Bartsch	Wihan	Anpassungen nach Kundenwunsch
Rev2	01.07.2024	Wihan	Rudert	Anpassungen nach Kundenwunsch
Rev1	27.06.2024	Wihan	Rudert	Anpassungen nach Kundenwunsch

	Datum/date	Name/name
Gez. / drawn	30.06.2024	Bartsch
Gepr. / appr.	30.06.2024	Wihan

Kennwort/Subject:

Benennung / Designation :

Warmwasserspeicher/ storage tank

Typ RET 1400 Sonder als Bausatz 4 - teilig

Zeichnung Nr. / Drawing No. :	Projekt Nr. / Project No. :	Bestell Nr. / Order No. :	Maßstab / Scale	Blatt / sheet
22478-0Rev3	P57091	KST300/113220	1:12.5	1/1

Zeichnung ist geistiges Eigentum der RUDERT EDELSTAHL-TECHNIK GmbH.Rechte aus Schutzvermerk DIN34-1-D vorbehalten.
Copyright by Messrs. RUDERT EDELSTAHL-TECHNIK GmbH; All rights provided by "Schutzvermerk DIN34-1-D" reserved

Stand/as per: 05.07.2024