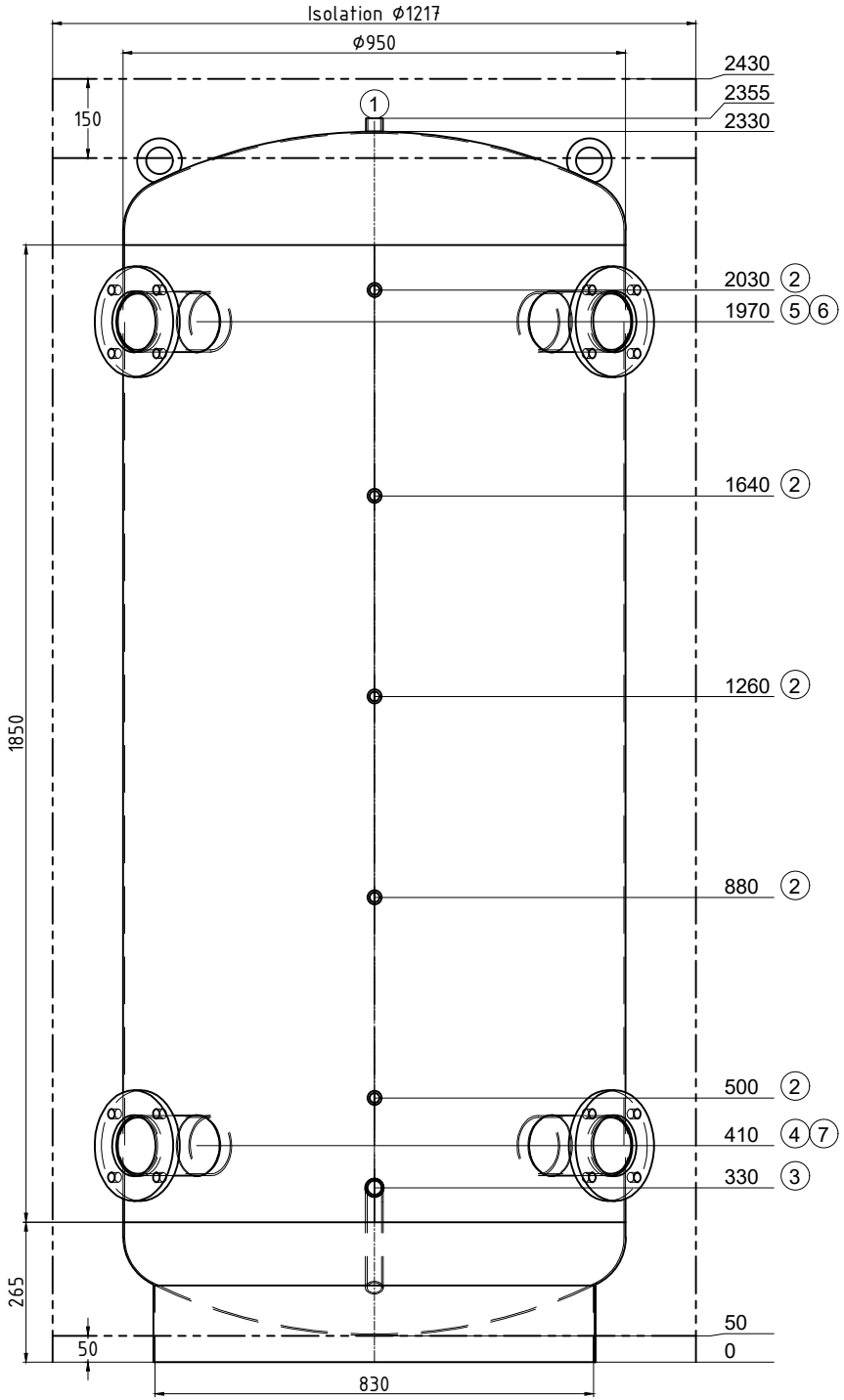

Transport debout

Pos.	Pcs	L	w°	Description
1	1	25	0	raccord 3/4" Entlüftung
2	5	130	0	raccord 1/2"
3	1	150	0	mamelon 1" avec tube coudé 135° Entleerung
4	1	150	315	Flasque Typ01 DN100 PN6
5	1	150	315	Flasque Typ01 DN100 PN6
6	1	150	45	Flasque Typ01 DN100 PN6
7	1	150	45	Flasque Typ01 DN100 PN6

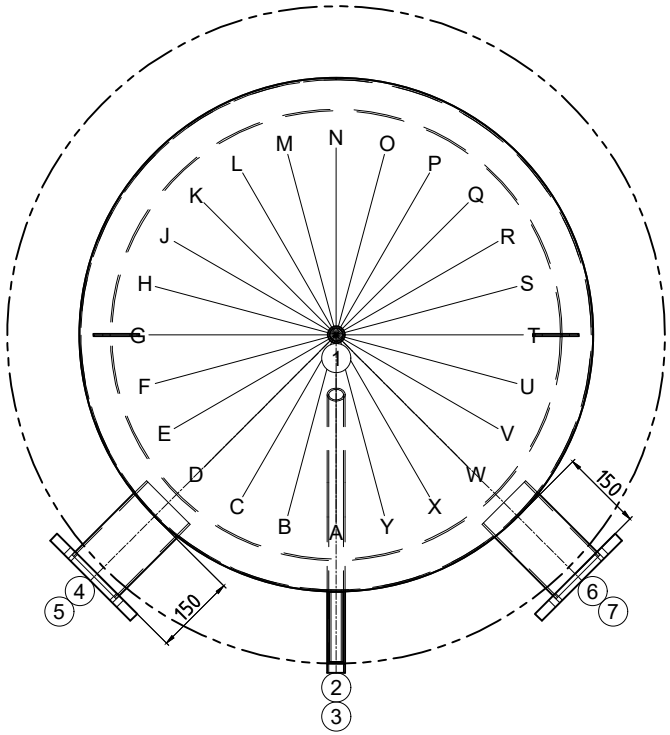

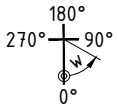

ok for production

Date ..... Signature .....

ISPAG

N° dessin:	48667/2
Com.: KST300 Genève	
N° d'ordre:	48667
Qtté:	1
Description:	Réservoir tampon
Précise:	--

Contenu: 1507 Liter
Matériel: S235JR
Poids: 209 kg
Température de service: -10° bis 109°C
Pression de service/d'essai: 0.3 / 0.45 MPa
Surface extérieur: apprêté
Surface intérieur: brut
épaisseur du bas / de la gaine: 3/3
Hauteur de basculement: 2392 mm
En conformité avec DGRL 2014/68/EU Art. 4 paragraphe 3.

Isolation:
toison en fibre de polyester 130 mm, 17 kg/m³
PS-gaine 1.2 mm, gris
diamètre Isolation: 1217.4 mm
Poids Isolation: 22.9 kg

.

créateur/date: egl / 01.07.2024