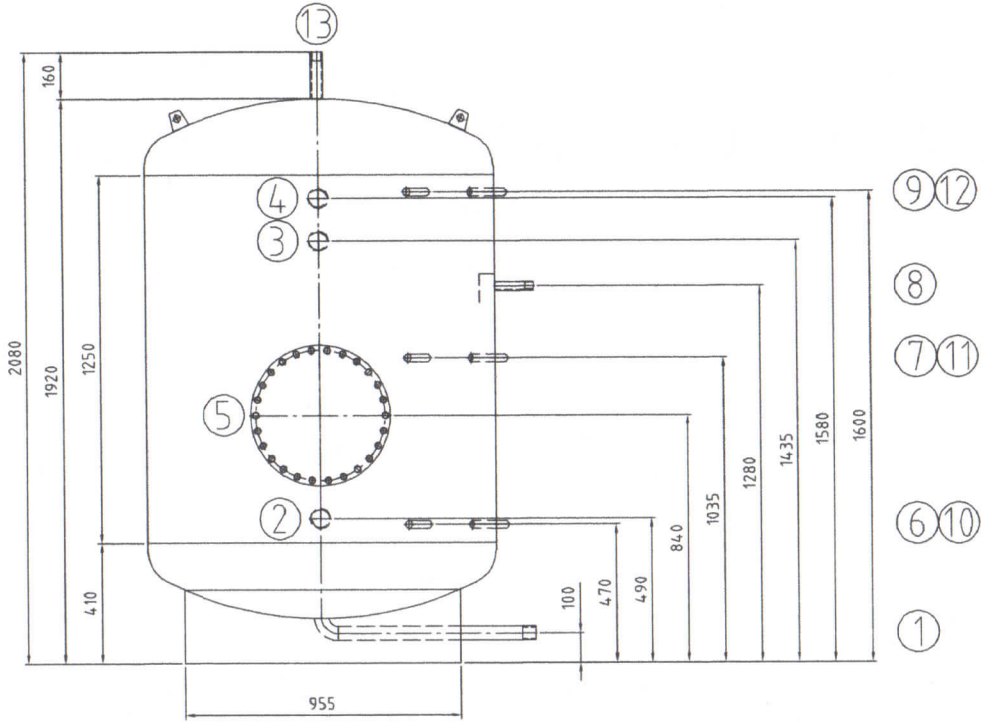

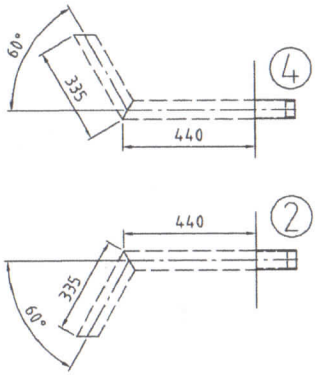

Für die Lage der Stutzen ist ausschließlich die Draufsicht verbindlich!

Nozzle direction only according to the top view!!

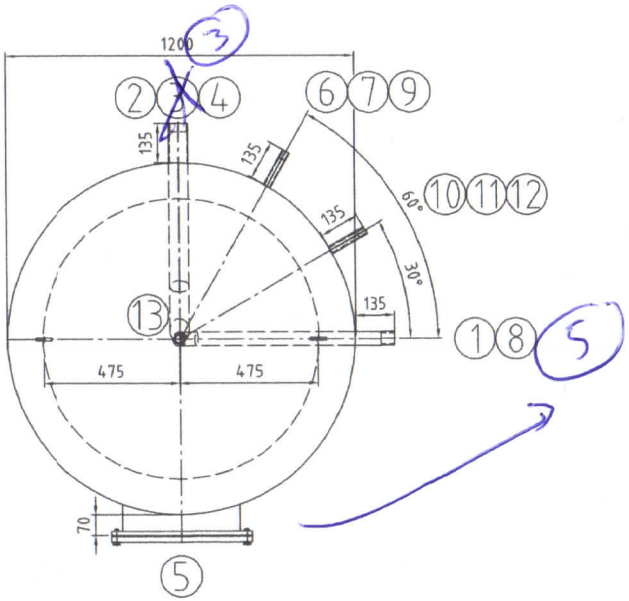

Kippmaß/ tilting tight: 2175 mm

		Mantelraum Inside of jacket	Rohrraum Inside of tubes	
Max. zul. Druck Max. allow. pressure	(PS)	6	-	bar
Min./max. zul. Temperatur Min./max. allow. temperature	(TS)	109	-	°C
Prüfdruck Test pressure	(PT)	12	-	bar
Volumen Capacity	(V)	1800	-	L
Oberflächenbearbeitung Surface treatment		gebeizt und passiviert pickled and passivated		
Werkstoff material		1.4571/1.4404 316Ti/ 316L		
Gewicht Weight		285		
Artikel-Nr. Article number				

Stutzen Nozzle	Benennung Denomination	DN	PN	Norm Standard	Dichtfläche Facing	Position Position	Rohrabmessung Dimension
13	Entlüftung/ air vent	Rp 1"		DIN 2986			
12	Temperaturregelung/ temperature gauge	Rp 1/2"		DIN 2986			
11	Temperaturregelung/ temperature gauge	Rp 1/2"		DIN 2986			
10	Temperaturregelung/ temperature gauge	Rp 1/2"		DIN 2986			
9	Thermometer/ thermometer	Rp 1/2"		DIN 2986			
8	Zirkulation/ circulation	Rp 3/4"		DIN 2986			
7	Thermometer/ thermometer	Rp 1/2"		DIN 2986			
6	Thermometer/ thermometer	Rp 1/2"		DIN 2986			
5	Revisionsöffnung/ manhole 400/480	400		RET	EPDM		
4	Warmwasser/ warm water	Rp 2"		DIN 2986			
~~3~~	Muffenanschluss / socket connection	Rp 2"		DIN 2986			
2	Kaltwasser / cold water	Rp 2"		DIN 2986			
1	Entleerung / drain	Rp 1 1/4"		DIN 2986			

Index	Datum/date	Gez./drawn	Gepr./appr.	Art der Änderung / Modification

	Datum/date	Name/name
Gez. / drawn	08.07.2024	Bartsch
Gepr. / appr.	08.07.2024	Rudert

Kennwort/Subject

Benennung / Designation:

Warmwasserspeicher/ storage tank

Typ RET 1800 Sonder

RISPAG

Zeichnung Nr. / Drawing No.:	Projekt-Nr. / Project No.:	Bestell Nr. / Order No.:	Maßstab / Scale	Blatt / sheet
22502-0	P57421	KST300/113983	1:12.5	1/1

Zeichnung ist geistiges Eigentum der RUDERT EDELSTAHL-TECHNIK GmbH. Rechte aus Schutzvermerk DIN34-1-D vorbehalten.
Copyright by Messrs. RUDERT EDELSTAHL-TECHNIK GmbH; All rights provided by "Schutzvermerk DIN34-1-D" reserved

Stand/as per: 08.07.2024