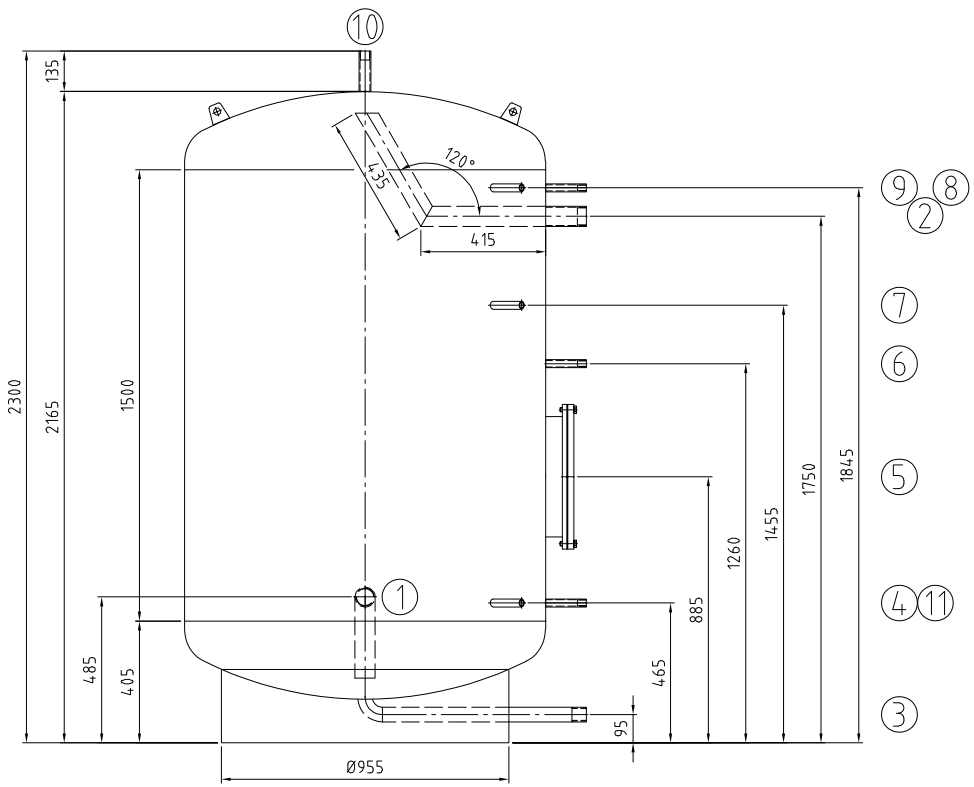

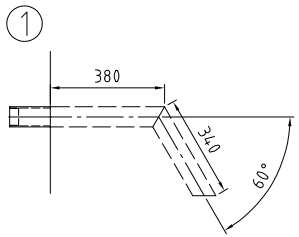

ClÃŠment Berchiatti
13.06.2024

		Mantelraum Inside of jacket	Rohrraum Inside of tubes	
Max. zul. Druck Max. allow. pressure	(PS)	6	–	bar
Min./max. zul. Temperatur Min./max. allow. temperature	(TS)	109°C	–	°C
Prüfdruck Test pressure	(PT)	7,8	–	bar
Volumen Capacity	(V)	1975	–	L
Oberflächenbearbeitung Surface treatment		gebeizt und passiviert pickled and passivated		
Werkstoff material		1.4571/ 1.4404 316Ti/ 316L		
Gewicht Weight		330		
Artikel-Nr. Article number				

Stutzen Nozzle	Benennung Denomination	DN	PN	Norm Standard	Dichtfläche Facing	Position Position	Rohrabmessung Dimension
11	Thermometer/ thermometer	Rp 1/2"		DIN 2986			
10	Entlüftung/ air vent	Rp 1"		DIN 2986			
9	Thermometer/ thermometer	Rp 1/2"		DIN 2986			
8	Temperaturregelung/ temperature gauge	Rp 1/2"		DIN 2986			
7	Thermometer/ thermometer	Rp 1/2"		DIN 2986			
6	Temperaturregelung/ temperature gauge	Rp 1/2"		DIN 2986			
5	Revisionsöffnung/ manhole 400/480	400		RET			
4	Thermometer/ thermometer	Rp 1/2"		DIN 2986			
3	Entleerung/ drain	Rp 1 1/4"		DIN 2986			
2	Warmwasser / warm water	Rp 2"		DIN 2986			
1	Kaltwasser / cold water	Rp 2"		DIN 2986			

Index	Datum/date	Gez./drawn	Gepr./appr.	Art der Änderung / Modification
Rev1	12.06.2024	Bartsch	Wihan	Anpassungen nach Kundenwunsch

	Datum/date	Name/name
Gez. / drawn	27.05.2024	Bartsch
Gepr. / appr.	27.05.2024	Wihan

Kennwort/Subject:

Benennung / Designation :
Warmwasserspeicher/ storage tank
Typ RET 2000 Sonder 1

Zeichnung Nr. / Drawing No. :	Projekt Nr. / Project No. :	Bestell Nr. / Order No. :	Maßstab / Scale	Blatt / sheet
22408-0Rev1	P57014	KST300/113100	1:12.5	1/1

Zeichnung ist geistiges Eigentum der RUDERT EDELSTAHL-TECHNIK GmbH.Rechte aus Schutzvermerk DIN34-1-D vorbehalten.
Copyright by Messrs. RUDERT EDELSTAHL-TECHNIK GmbH; All rights provided by "Schutzvermerk DIN34-1-D" reserved

Stand/as per: 12.06.2024

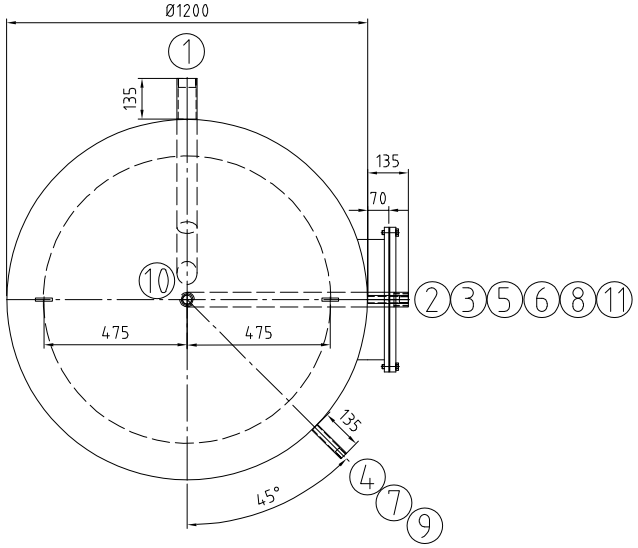

Für die Lage der Stutzen ist ausschließlich die Draufsicht verbindlich!

Nozzle direction only according to the top view!!

Kippmaß/ tilting tight: 2390 mm