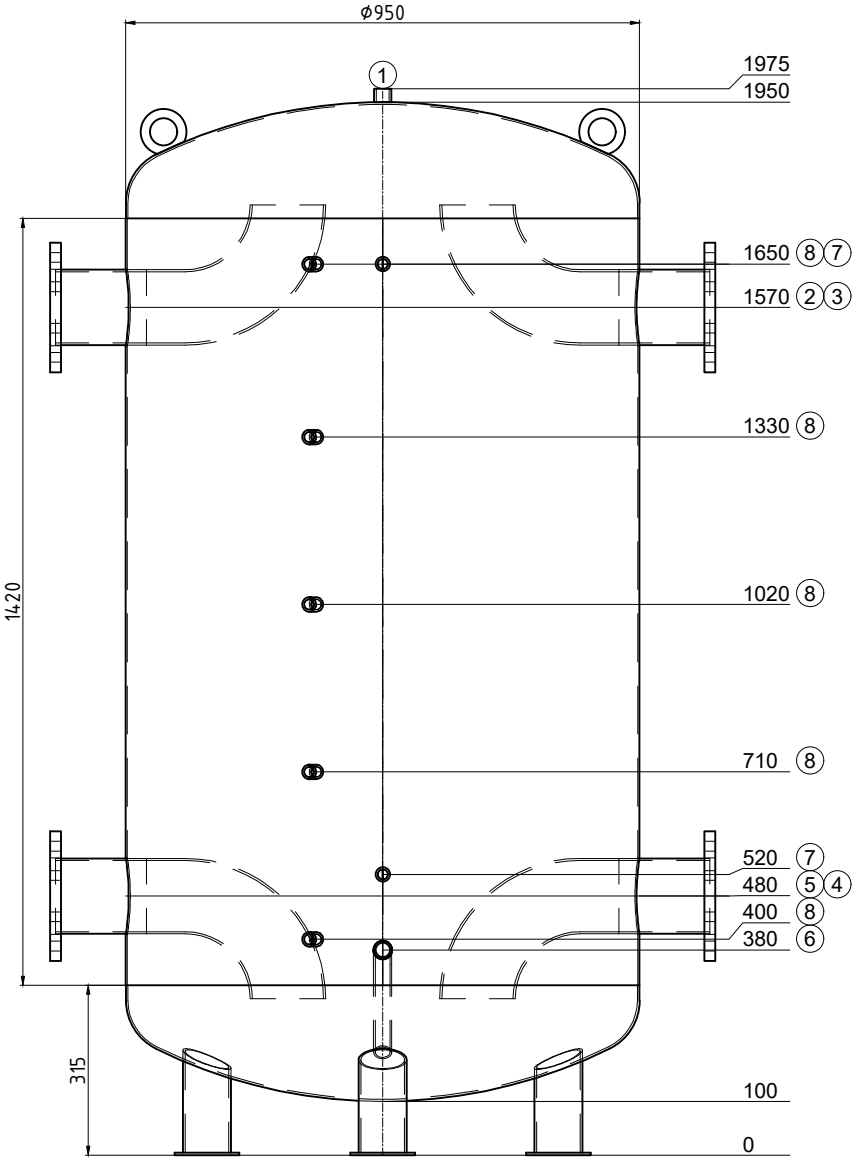

Transport stehend

Pos.	Stk.	L	w°	Bezeichnung
1	1	25	0	Muffe 3/4"
2	1	120	270	Flansch DN125 PN6 mit Bogenrohr
3	1	120	90	Flansch DN125 PN6 mit Bogenrohr
4	1	120	90	Flansch DN125 PN6 mit Bogenrohr
5	1	120	270	Flansch DN125 PN6 mit Bogenrohr
6	1	120	0	Nippel 1" mit Bogenrohr 135° Entleerung
7	2	50	0	Muffe 1/2"
8	5	50	345	Muffe 1/2"

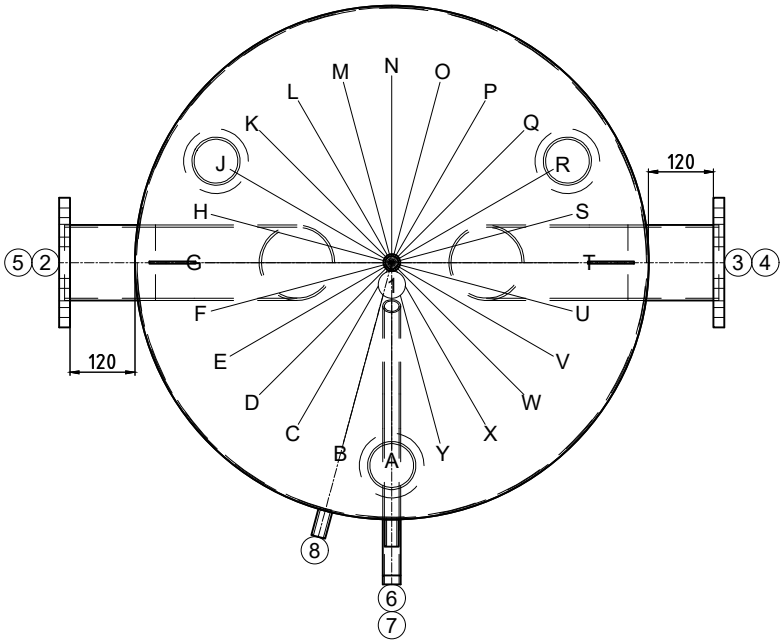

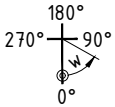

Gut zur Fertigung

Datum ..... Unterschrift .....

Z.-Nr.:	48591/2
Kom.: KST300 112701 Piscine Patinoire	
Auftragsnr.:	48591
Stückzahl:	1
Bezeichn:	Kältespeicher
Genauer:	--

Inhalt: 1204 Liter
Material: S235JR
Gewicht: 212 kg
Betriebstemperatur: Std=-14°C bis 50°C
Betriebs/Prüfüberdruck: 0.5 / 0.7 MPa
Oberfläche außen: 1K Zinkstaub
Oberfläche innen: roh
Boden/Mantelstärke: 4/3
Anschlusslänge: 100 mm
Kippmaß: 1987 mm
In Konformität mit DGRL 2014/68/EU Art. 4 Abs. 3.

Isolierung:
bauseits

Marc Plumeau
10.06.2024

.

Ersteller/Datum: egl / 29.05.2024