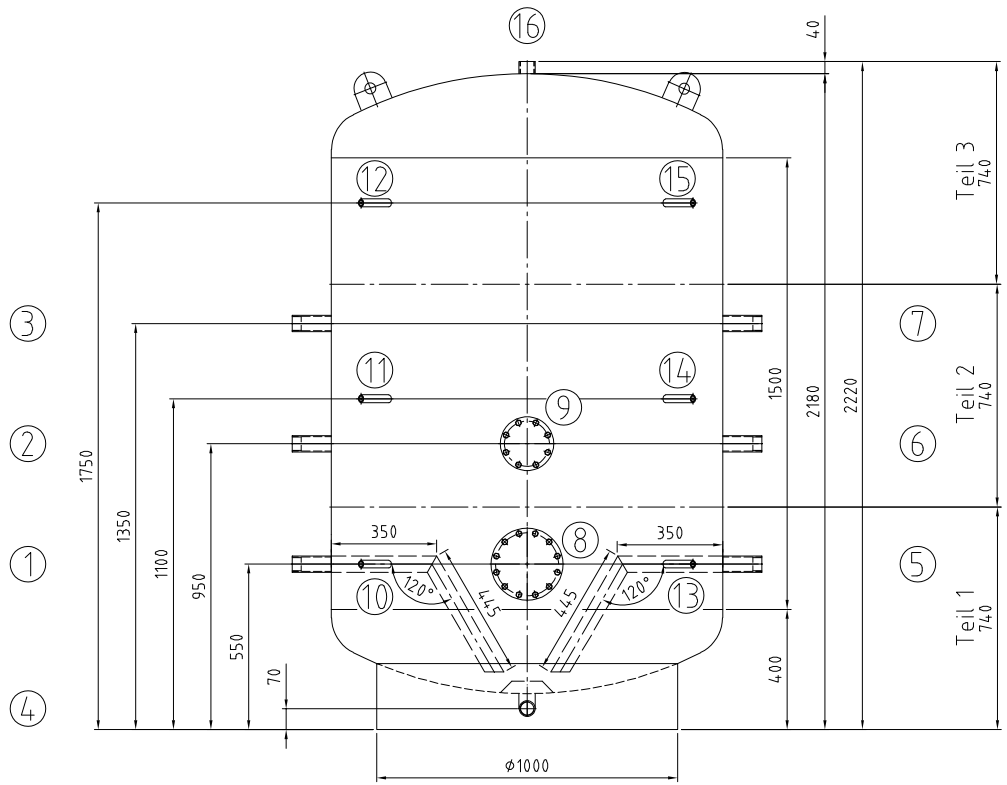

Für die Lage der Stutzen ist ausschließlich die Draufsicht verbindlich!

Nozzle direction only according to the top view!!

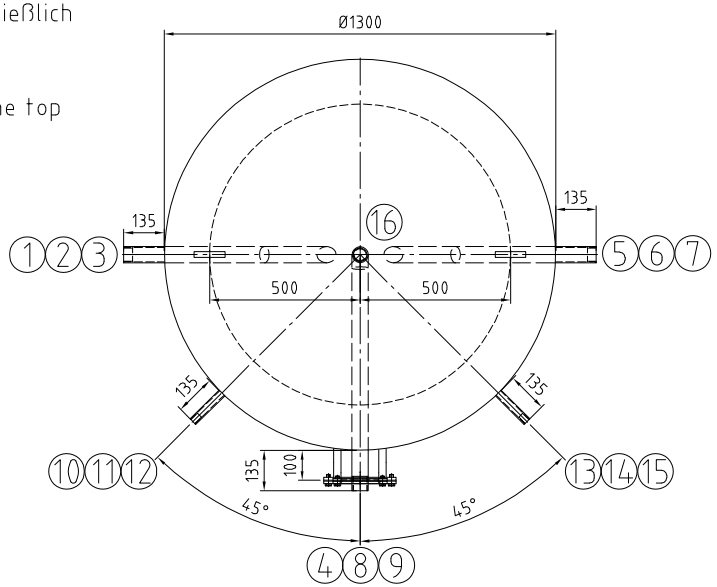

Kippmaß/ tilting tight: 2455 mm

		Mantelraum Inside of jacket	Rohrraum Inside of tubes	
Max. zul. Druck Max. allow. pressure	(PS)	6	–	bar
Min./max. zul. Temperatur Min./max. allow. temperature	(TS)	95	–	°C
Prüfdruck Test pressure	(PT)	7,8	–	bar
Volumen Capacity	(V)	2450	–	L
Oberflächenbearbeitung Surface treatment		gebeizt und passiviert pickled and passivated		
Werkstoff material		1.4571/ 1.4404 316Ti/ 316L		
Gewicht Weight		400		
Artikel-Nr. Article number				

Stutzen Nozzle	Benennung Denomination	DN	PN	Norm Standard	Dichtfläche Facing	Position Position	Rohrabmessung Dimension
16	Entlüftung/ air vent	Rp 1 1/2"		DIN 2986			
15	Temperaturregelung/ temperature gauge	Rp 1/2"		DIN 2986			
14	Temperaturregelung/ temperature gauge	Rp 1/2"		DIN 2986			
13	Temperaturregelung/ temperature gauge	Rp 1/2"		DIN 2986			
12	Thermometer/ thermometer	Rp 1/2"		DIN 2986			
11	Thermometer/ thermometer	Rp 1/2"		DIN 2986			
10	Thermometer/ thermometer	Rp 1/2"		DIN 2986			
9	Revisionsöffnung/ handhole 120/180	120		RET	O-Ring		
8	Revisionsöffnung/ handhole 170/240	170		RET	EPDM		
7	Muffenanschluss / socket connection	Rp 1 1/2"		DIN 2986			
6	Muffenanschluss / socket connection	Rp 1 1/2"		DIN 2986			
5	Muffenanschluss / socket connection	Rp 1 1/2"		DIN 2986			
4	Entleerung/ drain	Rp 1 1/2"		DIN 2986			
3	Muffenanschluss / socket connection	Rp 1 1/2"		DIN 2986			
2	Muffenanschluss / socket connection	Rp 1 1/2"		DIN 2986			
1	Muffenanschluss / socket connection	Rp 1 1/2"		DIN 2986			

Index	Datum/date	Gez./drawn	Gepr./appr.	Art der Änderung / Modification
Rev2	28.06.2024	Wihan	Rudert	Ergänzung Platzschweißungsteile
Rev1	13.06.2024	Bartsch	Wihan	Anpassungen nach Kundenwunsch

	Datum/date	Name/name
Gez. / drawn	30.04.2024	Bartsch
Gepr. / appr.	30.04.2024	Wihan

Kennwort/Subject:

ISPAG

Benennung / Designation :

Warmwasserspeicher/ storage tank

Typ RET 2500 Sonder als Bausatz 3-teilig

Zeichnung Nr. / Drawing No. :	Projekt Nr. / Project No. :	Bestell Nr. / Order No. :	Maßstab / Scale	Blatt / sheet
22371-0Rev1	P56843	KST300/112703	1:12.5	1/1

Zeichnung ist geistiges Eigentum der RUDERT EDELSTAHL-TECHNIK GmbH. Rechte aus Schutzvermerk DIN34-1-D vorbehalten.
Copyright by Messrs. RUDERT EDELSTAHL-TECHNIK GmbH; All rights provided by "Schutzvermerk DIN34-1-D" reserved

Stand/as per: 28.06.2024