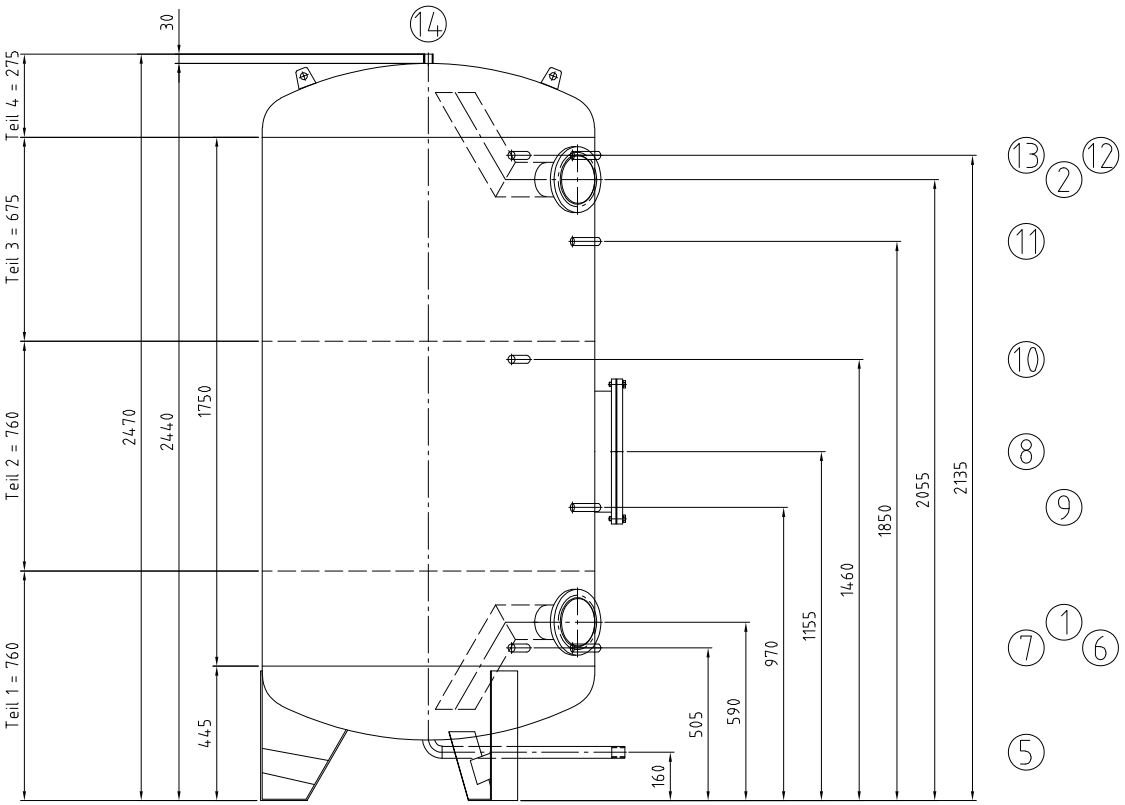


Für die Lage der Stutzen ist ausschließlich die Draufsicht verbindlich!

Nozzle direction only according to the top view!!

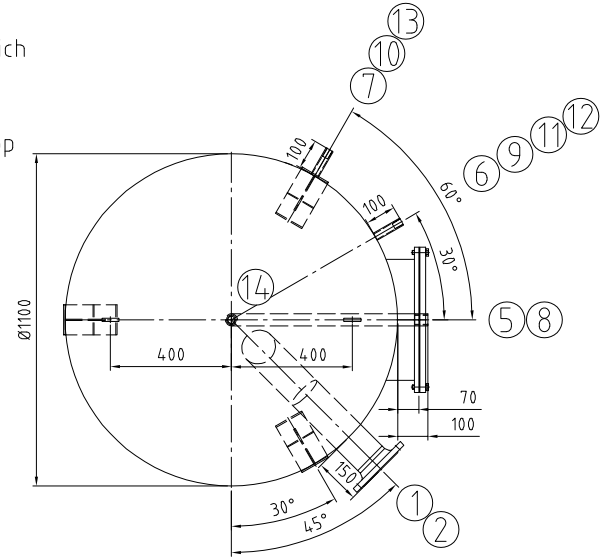


Kippmaß/ tilting tight: 2560 mm

| | | Mantelraum Inside of jacket | Rohrraum Inside of tubes | |
|---|---|---|---|---|
| Max. zul. Druck Max. allow. pressure | (PS) | 6 | – | bar |
| Min./max. zul. Temperatur Min./max. allow. temperature | (TS) | 109°C | – | °C |
| Prüfdruck Test pressure | (PT) | 12 | – | bar |
| Volumen Capacity | (V) | 1975 | – | L |
| Oberflächenbearbeitung Surface treatment | | gebeizt und passiviert pickled and passivated | | |
| Werkstoff material | | 1.4571/ 1.4404 316Ti/ 316L | | |
| Gewicht Weight | | 280 | | |
| Artikel-Nr. Article number | | | | |

| Stutzen Nozzle | Benennung Denomination | DN | PN | Norm Standard | Dichtfläche Facing | Position Position | Rohrabmessung Dimension |
|---|---|---|---|---|---|---|---|
| 14 | Entlüftung/ air vent | Rp 1" | | DIN 2986 | | | |
| 13 | Thermometer/ thermometer | Rp 1/2" | | DIN 2986 | | | |
| 12 | Temperaturregelung/ temperature gauge | Rp 1/2" | | DIN 2986 | | | |
| 11 | Thermometer/ thermometer | Rp 1/2" | | DIN 2986 | | | |
| 10 | Temperaturregelung/ temperature gauge | Rp 1/2" | | DIN 2986 | | | |
| 9 | Thermometer/ thermometer | Rp 1/2" | | DIN 2986 | | | |
| 8 | Revisionsöffnung/ manhole 400/480 | 400 | | RET | EPDM | | |
| 7 | Temperaturregelung/ temperature gauge | Rp 1/2" | | DIN 2986 | | | |
| 6 | Thermometer/ thermometer | Rp 1/2" | | DIN 2986 | | | |
| 5 | Entleerung/ drain | Rp 1" | | DIN 2986 | | | |
| 2 | Laderücklauf / heating return | 100 | 16 | DIN EN1092-1 | | | |
| 1 | Kaltwasser / cold water | 100 | 16 | DIN EN1092-1 | | | |

| Index | Datum/date | Gez./drawn | Gepr./appr. | Art der Änderung / Modification |
|---|---|---|---|---|
| Rev6 | 24.06.2024 | Wihan | Rudert | Anpassung des Prüfdruckes |
| Rev5 | 19.06.2024 | Bartsch | Wihan | Anpassungen nach Kundenwunsch |
| Rev4 | 06.06.2024 | Bartsch | Wihan | Anpassungen nach Kundenwunsch |
| Rev3 | 29.05.2024 | Bartsch | Wihan | Anpassungen nach Kundenwunsch |
| Rev2 | 27.05.2024 | Bartsch | Wihan | Anpassungen nach Kundenwunsch |
| Rev1 | 21.05.2024 | Bartsch | Wihan | Anpassungen nach Kundenwunsch |

| | Datum/date | Name/name |
|---|---|---|
| Gez. / drawn | 16.05.2024 | Bartsch |
| Gepr. / appr. | 16.05.2024 | Wihan |

Kennwort/Subject:

RISPAG

Benennung / Designation :

Warmwasserspeicher/ storage tank

Typ RET 2000 Sonder Bausatz 4 teilig

| Zeichnung Nr. / Drawing No. : | Projekt Nr. / Project No. : | Bestell Nr. / Order No. : | Maßstab / Scale | Blatt / sheet |
|---|---|---|---|---|
| 22395-0Rev6 | P56947 | KST300/112702 | 1:12.5 | 1/1 |

Zeichnung ist geistiges Eigentum der RUDERT EDELSTAHL-TECHNIK GmbH.Rechte aus Schutzvermerk DIN34-1-D vorbehalten.
Copyright by Messrs. RUDERT EDELSTAHL-TECHNIK GmbH; All rights provided by "Schutzvermerk DIN34-1-D" reserved

Stand/as per: 24.06.2024