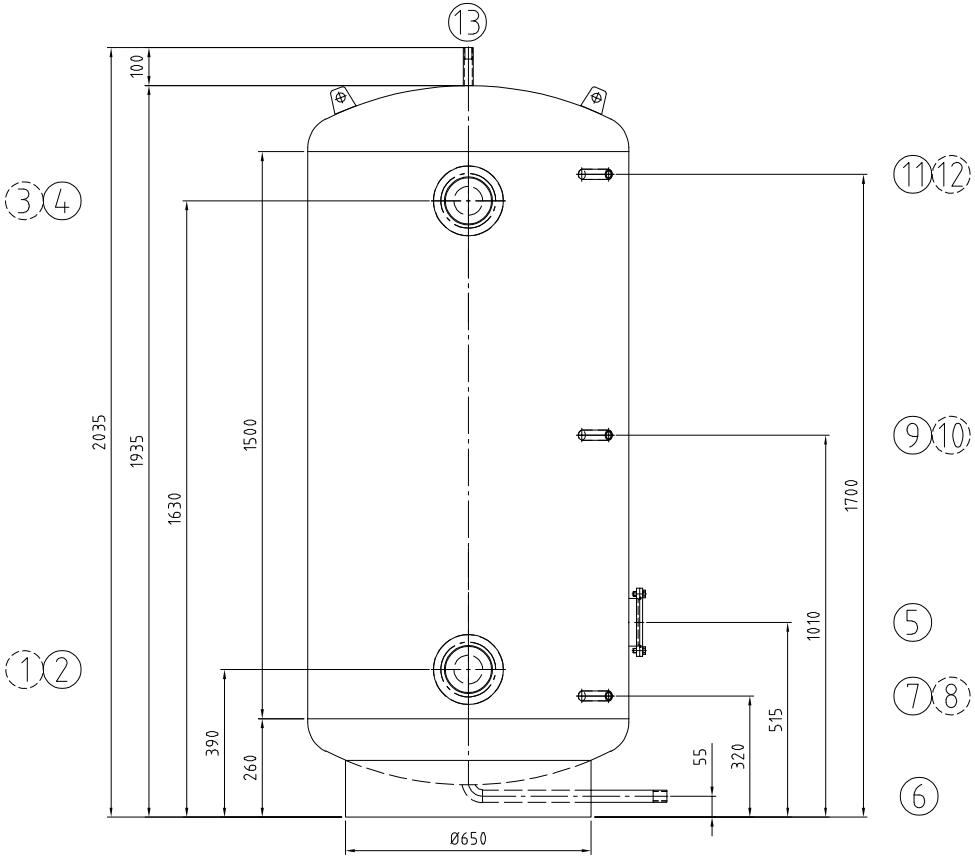

Für die Lage der Stutzen ist ausschließlich die Draufsicht verbindlich!

Nozzle direction only according to the top view!!

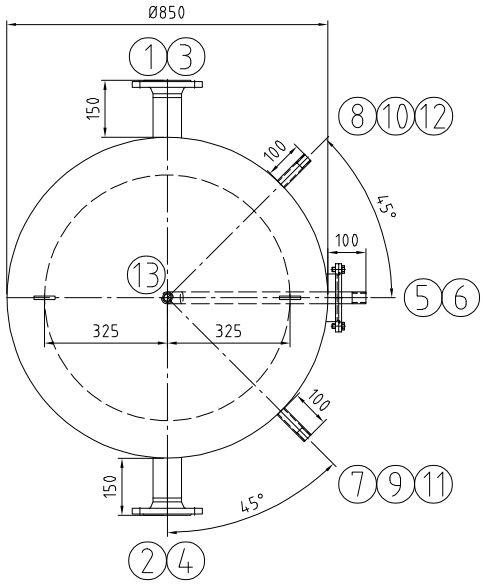

Kippmaß/ tilting tight: 2100mm

		Mantelraum Inside of jacket	Rohrraum Inside of tubes	
Max. zul. Druck Max. allow. pressure	(PS)	6	–	bar
Min./max. zul. Temperatur Min./max. allow. temperature	(TS)	109	–	°C
Prüfdruck Test pressure	(PT)	7,8	–	bar
Volumen Capacity	(V)	983	–	L
Oberflächenbearbeitung Surface treatment		gebeizt und passiviert pickled and passivated		
Werkstoff material		1.4571/ 1.4404 316Ti/ 316L		
Gewicht Weight		150		
Artikel-Nr. Article number				

Stutzen Nozzle	Benennung Denomination	DN	PN	Norm Standard	Dichtfläche Facing	Position Position	Rohrabmessung Dimension
13	Entlüftung/ air vent	Rp 1/2"		DIN 2986			
12	Temperaturregelung/ temperature gauge	Rp 1/2"		DIN 2986			
11	Thermometer/ thermometer	Rp 1/2"		DIN 2986			
10	Temperaturregelung/ temperature gauge	Rp 1/2"		DIN 2986			
9	Thermometer/ thermometer	Rp 1/2"		DIN 2986			
8	Temperaturregelung/ temperature gauge	Rp 1/2"		DIN 2986			
7	Thermometer/ thermometer	Rp 1/2"		DIN 2986			
6	Entleerung/ drain	Rp 3/4"		DIN 2986			
5	Revisionsöffnung/ handhole 120/180	120		RET	O-Ring		
4	Flanschanschluss / flange connection	65	16	DIN EN1092-1	4-Loch		
3	Flanschanschluss / flange connection	65	16	DIN EN1092-1	4-Loch		
2	Flanschanschluss / flange connection	65	16	DIN EN1092-1	4-Loch		
1	Flanschanschluss / flange connection	65	16	DIN EN1092-1	4-Loch		

Index	Datum/date	Gez./drawn	Gepr./appr.	Art der Änderung / Modification
Rev1	21.06.2024	Bartsch	Wihan	Anpassungen nach Kundenwunsch

	Datum/date	Name/name
Gez. / drawn	17.06.2024	Bartsch
Gepr. / appr.	17.06.2024	Wihan

Kennwort/Subject:

Benennung / Designation :

Warmwasserspeicher/ storage tank

Typ RET 1000 Sonder

Zeichnung Nr. / Drawing No. :	Projekt Nr. / Project No. :	Bestell Nr. / Order No. :	Maßstab / Scale	Blatt / sheet
22473-0Rev1	P57235	KST300/113586	1:10	1/1

Zeichnung ist geistiges Eigentum der RUDERT EDELSTAHL-TECHNIK GmbH.Rechte aus Schutzvermerk DIN34-1-D vorbehalten.
Copyright by Messrs. RUDERT EDELSTAHL-TECHNIK GmbH; All rights provided by "Schutzvermerk DIN34-1-D" reserved

Stand/as per: 21.06.2024