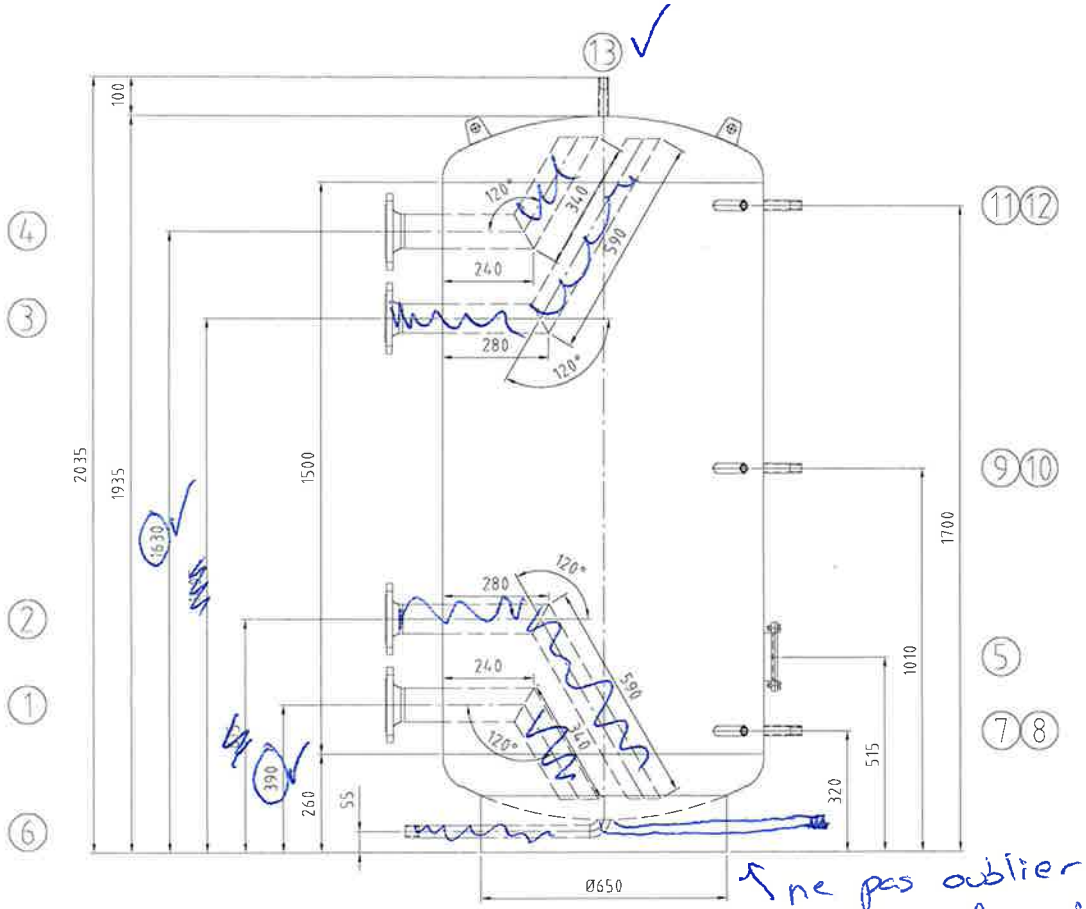

↑ ne pas oublier la virole qui fait office de Pied.

Für die Lage der Stutzen ist ausschließlich die Draufsicht verbindlich!

Nozzle direction only according to the top view!!

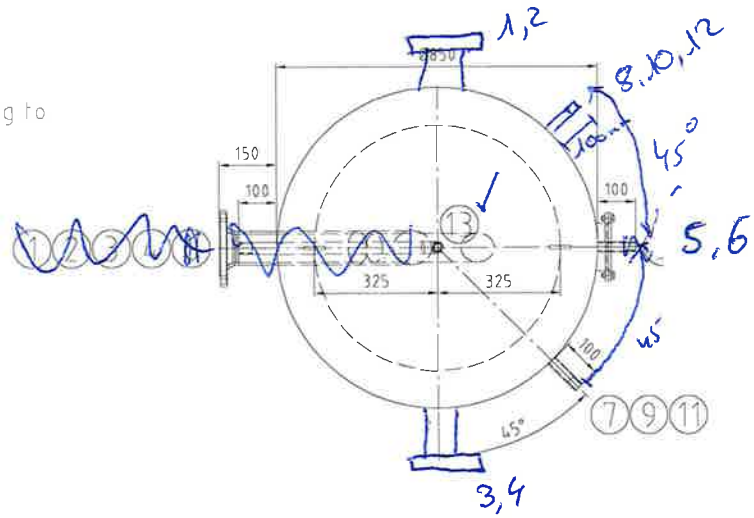

Kippmaß/ tilting tight 2100mm

	Mantelraum Inside of jacket	Rohrraum Inside of tubes	
Max zul Druck / Max allow pressure (PS)	6	-	bar
Min/max zul Temperatur / Min/max allow temperature (TS)	109	-	°C
Prüfdruck / Test pressure (PT)	7,8	-	bar
Volumen / Capacity (V)	983	-	L
Oberflächenbearbeitung / Surface treatment	gebeizt und passiviert / pickled and passivated		
Werkstoff / material	1.4571/ 1.4404 316Ti/ 316L		
Gewicht / Weight	150		
Artikel-Nr. / Article number			

Stutzen Nozzle	Benennung / Denomination	DN	PN	Norm / Standard	Dichtfläche / Fitting	Position / Position	Rohrabmessung / Dimension
13	Entlüftung/ air vent	Rp 1/2"		DIN 2986			
12	Temperaturregelung/ temperature gauge	Rp 1/2"		DIN 2986			
11	Thermometer/ thermometer	Rp 1/2"		DIN 2986			
10	Temperaturregelung/ temperature gauge	Rp 1/2"		DIN 2986			
9	Thermometer/ thermometer	Rp 1/2"		DIN 2986			
8	Temperaturregelung/ temperature gauge	Rp 1/2"		DIN 2986			
7	Thermometer/ thermometer	Rp 1/2"		DIN 2986			
6	Entleerung/ drain	Rp 3/4"		DIN 2986			
5	Revisionsoffnung/ handhole 120/180	120	65	RET	O-Ring		
4	Kaltwasser / cold water	~~80~~	16	DIN EN1092-1			
3	~~Laboratorium/ heating flow~~ Kalt	65	16	DIN EN1092-1	4-Loch		
2	~~Laboratorium/ heating return~~ Kalt	65	16	DIN EN1092-1	4-Loch		
1	Kaltwasser / cold water	~~80~~ 65	16	DIN EN1092-1			

Index	Datum/date	Gez./drawn	Gepr./appr	Art der Änderung / Modification

	Datum/date	Name/name
Gez. / drawn	17.06.2024	Bartsch
Gepr. / appr.	17.06.2024	Wihan

Kennwort/Subject

Benennung / Designation

Warmwasserspeicher/ storage tank

Typ RET 1000 Sonder

RUDERT

RUDERT EDELSTAHL-TECHNIK GmbH
Sachsenweg 3 08451 Crimmitschau
Tel. 03762/9561-0 Fax 03762/9561-150
E-Mail: info@rudert-edelstahl.de
Web: www.rudert-edelstahl.de

Zeichnung Nr. / Drawing No.	Projekt Nr. / Project No.	Bestell Nr. / Order No.	Maßstab / Scale	Blatt / sheet
22473-0	P57235	KST300/113586	1:10	1/1

Zeichnung ist geistiges Eigentum der RUDERT EDELSTAHL-TECHNIK GmbH. Rechte aus Schutzvermerk DIN34-1-D vorbehalten.
Copyright by Messrs. RUDERT EDELSTAHL-TECHNIK GmbH. All rights provided by "Schutzvermerk DIN34-1-D" reserved.

Stand/as per 17.06.2024