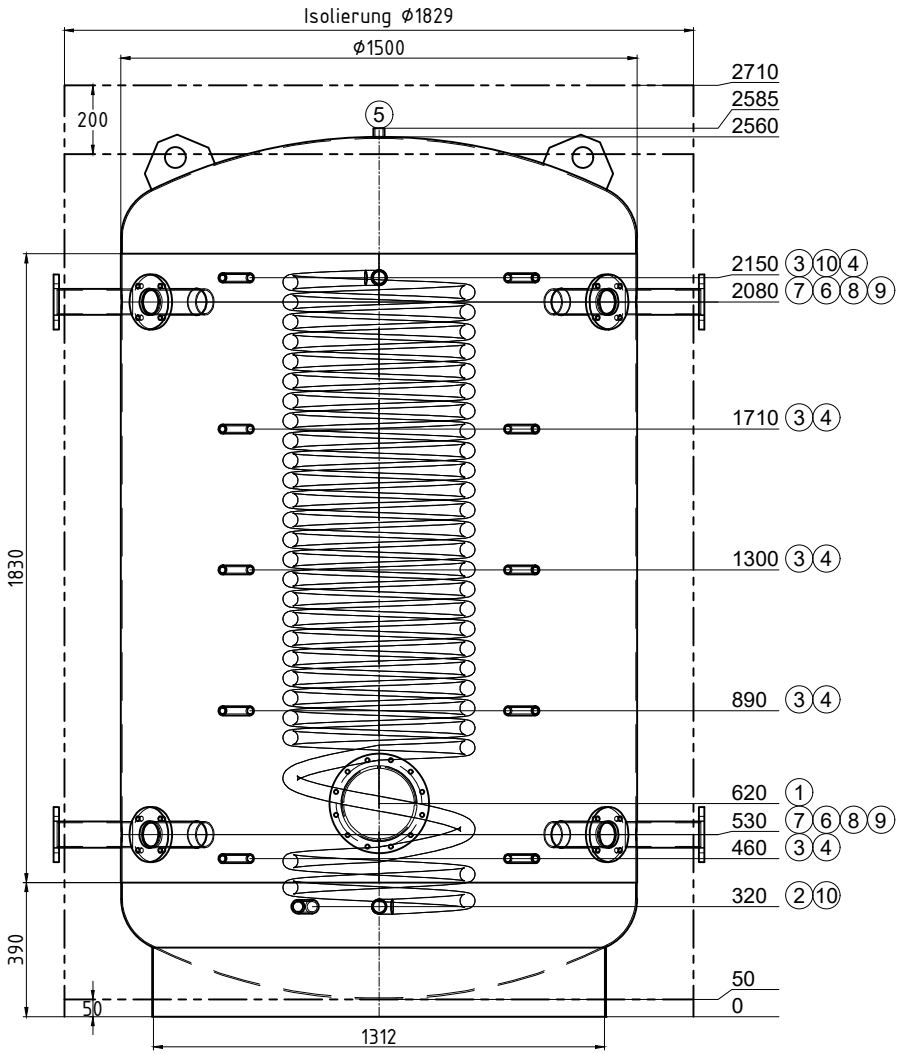

Transport liegend

Pos.	Stk.	L	w°	Bezeichnung
1	1	100	0	Handloch NW220/290 PN6
2	1	160	345	Muffe 1" Entleerung
3	5	160	330	Muffe 1/2"
4	5	160	30	Muffe 1/2"
5	1	25	0	Muffe 3/4" Entlüftung
6	2	180	315	Flansch Typ01 DN65 PN6
7	2	180	270	Flansch Typ01 DN65 PN6
8	2	180	45	Flansch Typ01 DN65 PN6
9	2	180	90	Flansch Typ01 DN65 PN6
10	2	180	0	Nippel 5/4" Helix DN32 Ø515, 8.6 m²

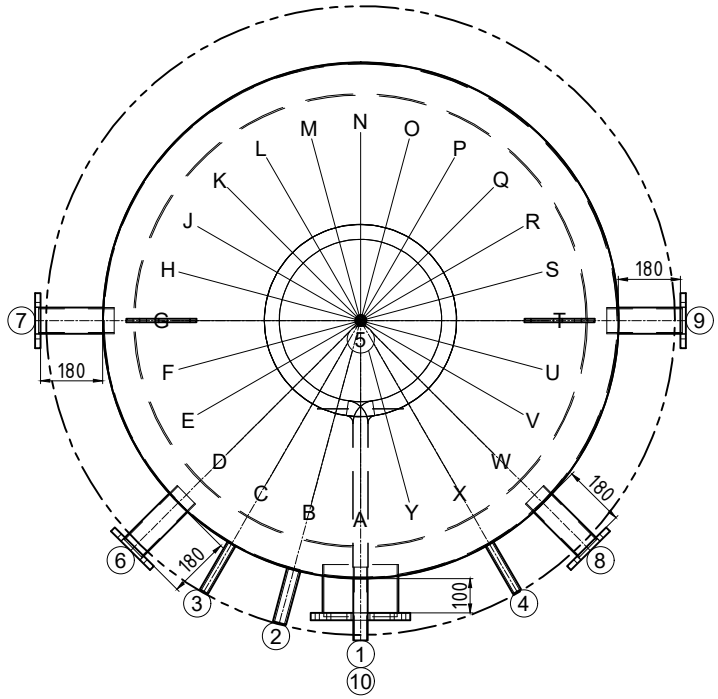

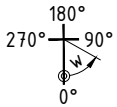

Gut zur Fertigung

Datum ..... Unterschrift .....

Z.-Nr.:	48933/1
Kom.: KST300 113812 Bernex	
Auftragsnr.:	48933
Stückzahl:	1
Bezeichn:	Kombispeicher
Genauer:	Helix 4043

Inhalt: 4043 Liter
Material: S235JR
Gewicht: 453 kg
Betriebstemperatur: -10° bis 109°C
Betriebs/Prüfüberdruck: 0.3 / 0.45 MPa
Oberfläche außen: grundiert
Oberfläche innen: roh
Boden/Mantelstärke: 4/3
Kippmaß: 2746 mm
In Konformität mit DGRL 2014/68/EU Art. 4 Abs. 3.

Edelstahlwellrohrwärmetauscher:
Material: 1.4404
Betriebstemp.: -10° bis 109°C
Betriebs/Prüfüberdruck: 0.9 / 1.2 MPa
Ø515, 8.6 m²

Isolierung:
PE-Vlies 160 mm, 17 kg/m³
PS-Mantel 1.2 mm, silbergrau
AussenØ Isolierung: 1829.4 mm
Gewicht Isolierung: 49.9 kg

.

Ersteller/Datum: egl / 26.06.2024