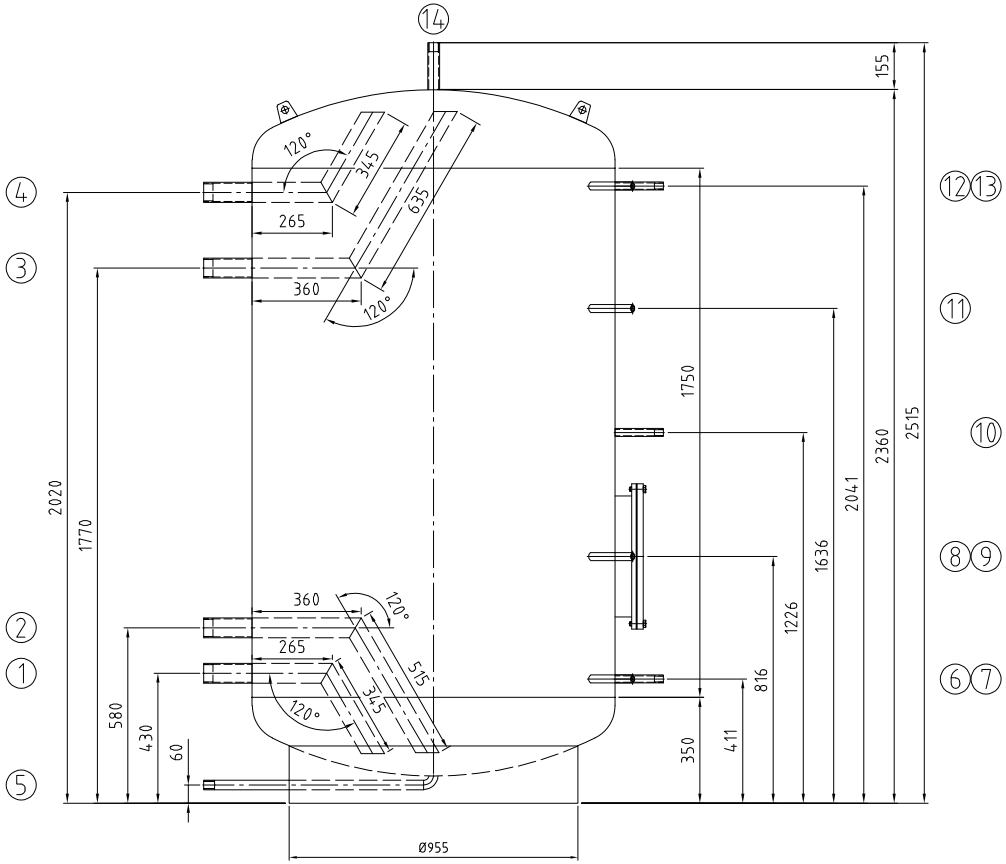

Für die Lage der Stutzen ist ausschließlich die Draufsicht verbindlich!

Nozzle direction only according to the top view!!

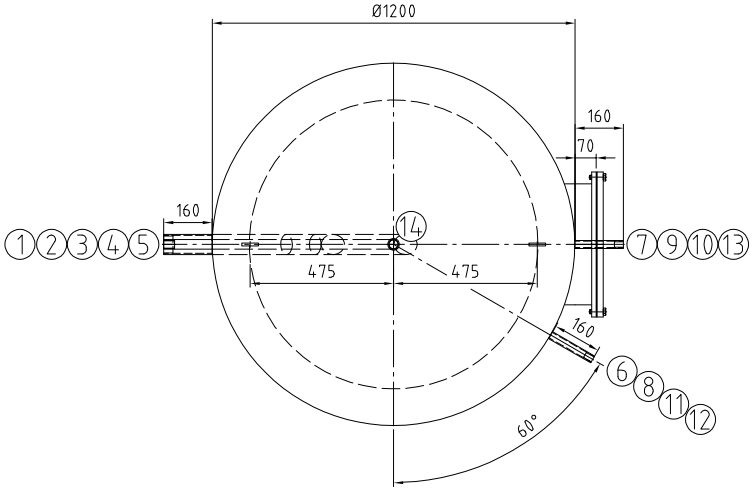

Kippmaß/ tilting tight: 2445 mm

		Mantelraum Inside of jacket	Rohrraum Inside of tubes	
Max. zul. Druck Max. allow. pressure	(PS)	6	–	bar
Min./max. zul. Temperatur Min./max. allow. temperature	(TS)	109°C	–	°C
Prüfdruck Test pressure	(PT)	7,8	–	bar
Volumen Capacity	(V)	2400	–	L
Oberflächenbearbeitung Surface treatment		gebeizt und passiviert pickled and passivated		
Werkstoff material		1.4571/ 1.4404 316Ti/ 316L		
Gewicht Weight		355		
Artikel-Nr. Article number				

Stutzen Nozzle	Benennung Denomination	DN	PN	Norm Standard	Dichtfläche Facing	Position Position	Rohrabmessung Dimension
14	Entlüftung/ air vent	Rp 1"		DIN 2986			
13	Temperaturregelung/ temperature gauge	Rp 1/2"		DIN 2986			
12	Thermometer/ thermometer	Rp 1/2"		DIN 2986			
11	Thermometer/ thermometer	Rp 1/2"		DIN 2986			
10	Temperaturregelung/ temperature gauge	Rp 1/2"		DIN 2986			
9	Revisionsöffnung/ manhole 400/480	400		RET	EPDM		
8	Thermometer/ thermometer	Rp 1/2"		DIN 2986			
7	Temperaturregelung/ temperature gauge	Rp 1/2"		DIN 2986			
6	Thermometer/ thermometer	Rp 1/2"		DIN 2986			
5	Entleerung/ drain	Rp 3/4"		DIN 2986			
4	Warmwasser/ warm water	Rp 2"		DIN 2986			
3	Ladevorlauf/ heating flow	Rp 2"		DIN 2986			
2	Laderücklauf/ heating return	Rp 2"		DIN 2986			
1	Kaltwasser / cold water	Rp 2"		DIN 2986			

Index	Datum/date	Gez./drawn	Gepr./appr.	Art der Änderung / Modification

	Datum/date	Name/name
Gez. / drawn	15.05.2024	Bartsch
Gepr. / appr.	15.05.2024	Wihan

Kennwort/Subject:

ISPAG

Benennung / Designation :

Warmwasserspeicher/ storage tank

Typ RET 2400 Sonder

Zeichnung Nr. / Drawing No. :	Projekt Nr. / Project No. :	Bestell Nr. / Order No. :	Maßstab / Scale	Blatt / sheet
22394-0	P56947	KST300/112702	1:12.5	1/1

Zeichnung ist geistiges Eigentum der RUDERT EDELSTAHL-TECHNIK GmbH.Rechte aus Schutzvermerk DIN34-1-D vorbehalten.
Copyright by Messrs. RUDERT EDELSTAHL-TECHNIK GmbH; All rights provided by "Schutzvermerk DIN34-1-D" reserved

Stand/as per: 15.05.2024