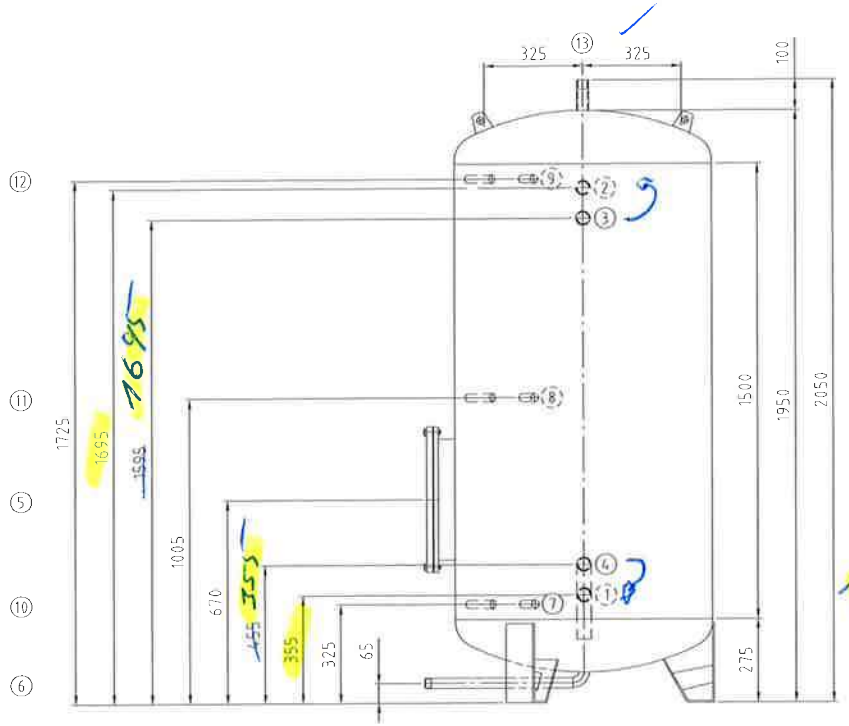

2+3 auf gleiche Höhe

1+4 auf gleiche Höhe

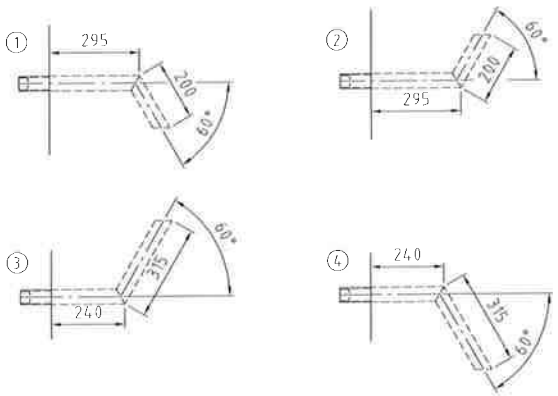

		Mantelraum Inside of jacket	Rohrraum Inside of tubes	
Max zul Druck / Max allow pressure	(PS)	3	-	bar
Min /max zul Temperatur / Min /max allow temperature	(TS)	95	-	°C
Prüfdruck / Test pressure	(PT)	4,5	-	bar
Volumen / Capacity	(V)	990	-	L
Oberflächenbearbeitung / Surface treatment		gebeizt und passiviert / pickled and passivated		
Werkstoff / material		1.4571 / 1.4404 316Ti/316L		
Gewicht / Weight		220		kg
Artikel-Nr / Article number				

13	Entlüftung / air vent	Rp 1"		DIN 2986			
12	Temperaturregelung / temperature gauge	Rp 1/2"		DIN 2986			
11	Temperaturregelung / temperature gauge	Rp 1/2"		DIN 2986			
10	Temperaturregelung / temperature gauge	Rp 1/2"		DIN 2986			
9	Thermometer / thermometer	Rp 1/2"		DIN 2986			
8	Thermometer / thermometer	Rp 1/2"		DIN 2986			
7	Thermometer / thermometer	Rp 1/2"		DIN 2986			
6	Entleerung / drain	R 1"		DIN 2982			
5	Handloch / handhole 400/480	400		RET	O - Ring		
4	Laderücklauf / heating return	Rp 1 1/4"		DIN 2986			
3	Ladevorlauf / heating flow	Rp 1 1/4"		DIN 2986			
2	Warmwasser / warm water	Rp 1 1/4"		DIN 2986			
1	Kaltwasser / cold water	Rp 1 1/4"		DIN 2986			

Index	Datum/date	Gez /drawn	Gepr /appr	Art der Änderung / Modification
Rev1	02.05.2024	Bartsch	Wihan	02.05.2024

	Datum/date	Name/name
Gez / drawn	09.04.2024	Altmannshofer
Gepr / appr	09.04.2024	Wihan

Kennwort / Subject

Benennung / Designation

Warmwasserspeicher / storage tank

Typ RET 1000 Sonder 1

ISPAG

Zeichnung Nr / Drawing No	Projekt Nr / Project No	Bestell Nr / Order No	Maßstab / Scale	Blatt / sheet
22315 - 0Rev1	P56610	KST300/112197	1:12,5	1/1

Zeichnung ist geistiges Eigentum der RUDERT EDELSTAHL - TECHNIK GmbH. Rechte aus Schutzvermerk DIN34 - 1-D vorbehalten
Copyright by Messrs. RUDERT EDELSTAHL - TECHNIK GmbH. All rights provided by "Schutzvermerk DIN34 - 1-D" reserved

Stand/as per 02.05.2024

Für die Lage der Stutzen ist ausschließlich die Draufsicht verbindlich!

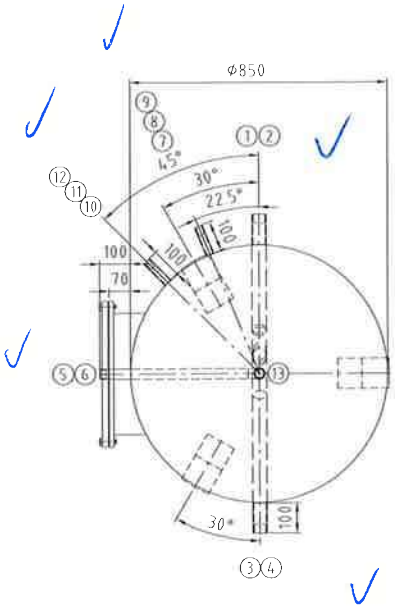

4 Wochen
3.5.24

Pärli AG
RENFERSTRASSE 4
2504 BIEL

Kippmaß: 2135 mm