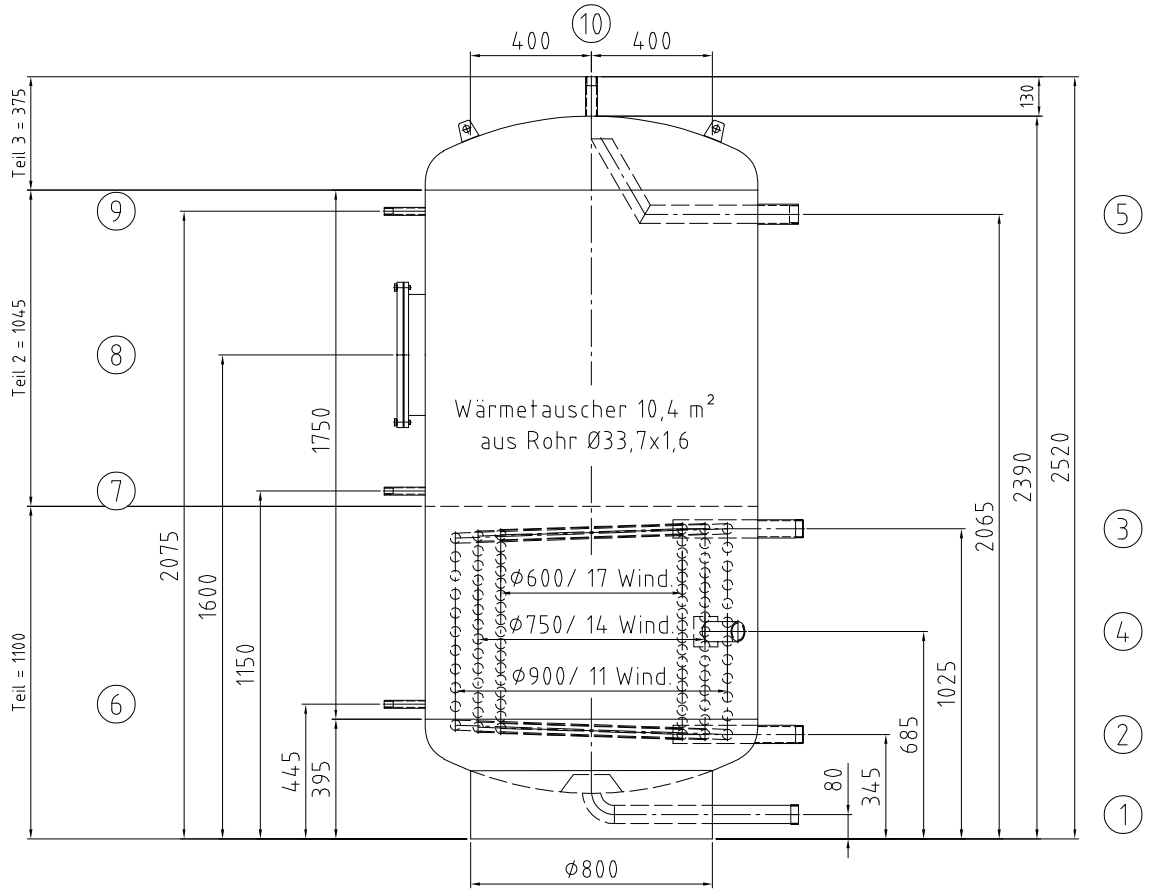

Für die Lage der Stutzen ist ausschließlich die Draufsicht verbindlich!

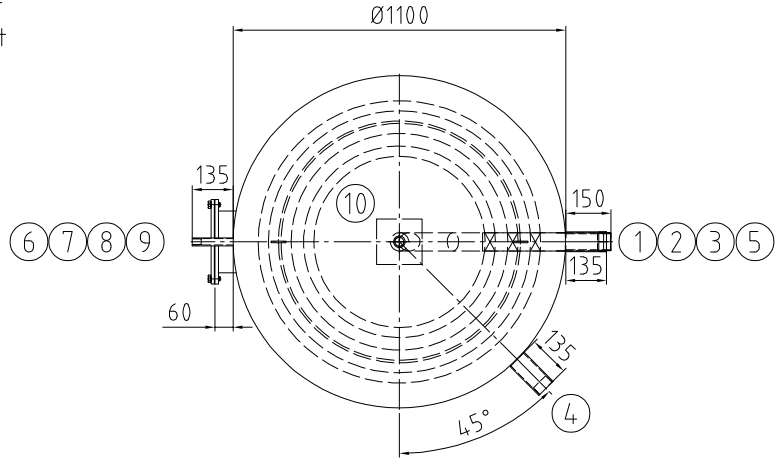

Kippmaß: 2595 mm

		Mantelraum Inside of jacket	Rohrraum Inside of tubes	
Max. zul. Druck Max. allow. pressure	(PS)	6	10	bar
Min./max. zul. Temperatur Min./max. allow. temperature	(TS)	95	95	°C
Prüfdruck Test pressure	(PT)	9	13	bar
Volumen Capacity	(V)	1975	72	L
Oberflächenbearbeitung Surface treatment		gebeizt und passiviert pickled and passivated		
Werkstoff material		1.4571/ 1.4404 316Ti/316L		
Gewicht Weight		470		kg
Artikel-Nr. Article number		–		

Stutzen Nozzle	Benennung Denomination	DN	PN	Norm Standard	Dichtfläche Facing	Position Position	Rohrabmessung Dimension
10	Entlüftung / air vent	Rp 1"		DIN 2986			
9	Thermometer / thermometer	Rp 1/2"		DIN 2986			
8	Mannloch / manhole 400/480	400	10	RET	EPDM		
7	Thermometer / thermometer	Rp 1/2"		DIN 2986			
6	Thermometer / thermometer	Rp 1/2"		DIN 2986			
5	Warmwasser / warm water	Rp 2"		DIN 2986			
4	Zirkulation / cirulation	Rp 2"		DIN 2986			
3	Heizungsvorlauf / heating flow	Rp 2"		DIN 2986			
2	Heizungsrücklauf / heating return	Rp 2"		DIN 2986			
1	Kaltwasser / cold water	Rp 2"		DIN 2986			

Index	Datum/date	Gez./drawn	Gepr./appr.	Art der Änderung / Modification
Rev2	21.05.2024	Bartsch	Wihan	Anpassungen nach Kundenwunsch
Rev1	17.05.2024	Bartsch	Wihan	Anpassungen nach Kundenwunsch

	Datum/date	Name/name
Gez. / drawn	29.04.2024	Bartsch
Gepr. / appr.	29.04.2024	Wihan

Kennwort/Subject:

Benennung / Designation :

stainless steel tank

Typ R-HLS 2000 Sonder als Bausatz 3 teilig

Zeichnung Nr. / Drawing No. :	Projekt Nr. / Project No. :	Bestell Nr. / Order No. :	Maßstab / Scale	Blatt / sheet
22367-0Rev2	P56848	KST300/112699	1:12.5	1/1

Zeichnung ist geistiges Eigentum der RUDERT EDELSTAHL-TECHNIK GmbH. Rechte aus Schutzvermerk DIN34-1-D vorbehalten.
Copyright by Messrs. RUDERT EDELSTAHL-TECHNIK GmbH; All rights provided by "Schutzvermerk DIN34-1-D" reserved

Stand/as per: 21.05.2024