ok for production

Date ..... Signature .....

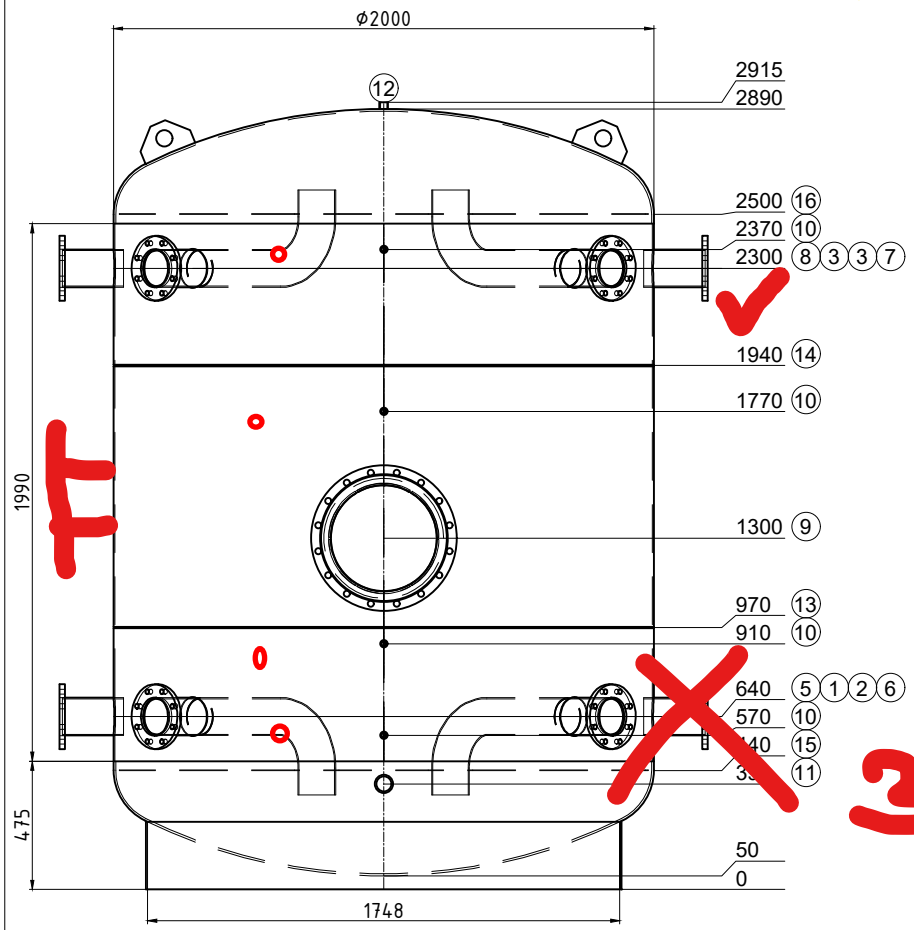

Transport couché

Pos.	Pcs	L	w°	Description
1	1	180	315	Flasque DN125 PN6 avec tube coudé
2	1	180	45	Flasque DN125 PN6 avec tube coudé
3	1	180	315	Flasque DN125 PN6 avec tube coudé
3	1	180	45	Flasque DN125 PN6 avec tube coudé
5	1	180	270	Flasque DN125 PN6
6	1	180	90	Flasque DN125 PN6
7	1	180	90	Flasque DN125 PN6
8	1	180	270	Flasque DN125 PN6
9	1	180	0	Flasque DN400 PN6
10	4	160	0	raccord 1/2" Fühler / Thermometer
11	1	160	0	raccord 2" Entleerung
12	1	25	0	raccord 3/4" Entlüftung
13	1	0	-	joint d'assemblage
14	1	0	-	joint d'assemblage
15	1	0	-	tôle perforée
16	1	0	-	tôle perforée

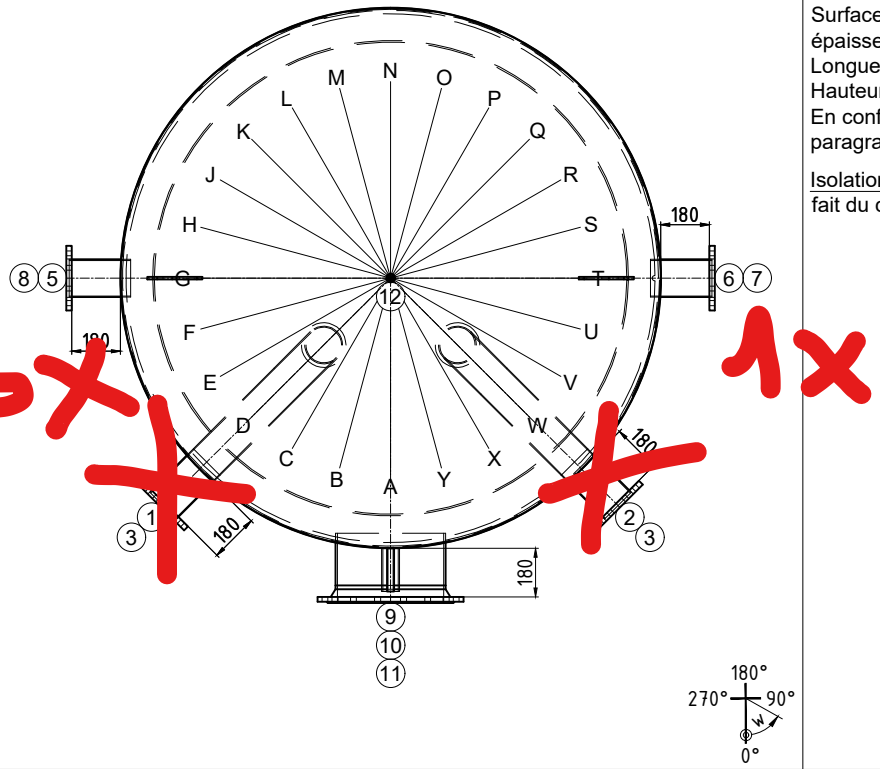

3x

1x

ISPAG

N° dessin:	48629/1
Com.: KST300 112799 Nyon	
N° d'ordre:	48629
Qtté:	1
Description:	Réservoir tampon
Précise:	--

Contenu: 7958 Liter
Matériel: S235JR
Poids: 1311 kg
Température de service: -10° bis 109°C
Pression de service/d'essai: 0.6 / 0.9 MPa
Surface extérieur: apprêté
Surface intérieur: brut
épaisseur du bas / de la gaine: 8/5
Longueur de connection: 160 mm
Hauteur de basculement: 3214 mm
En conformité avec DGRL 2014/68/EU Art. 4 paragraphe 3.

Isolation:
fait du client

soudure sur place; .

créateur/date: egl / 06.05.2024