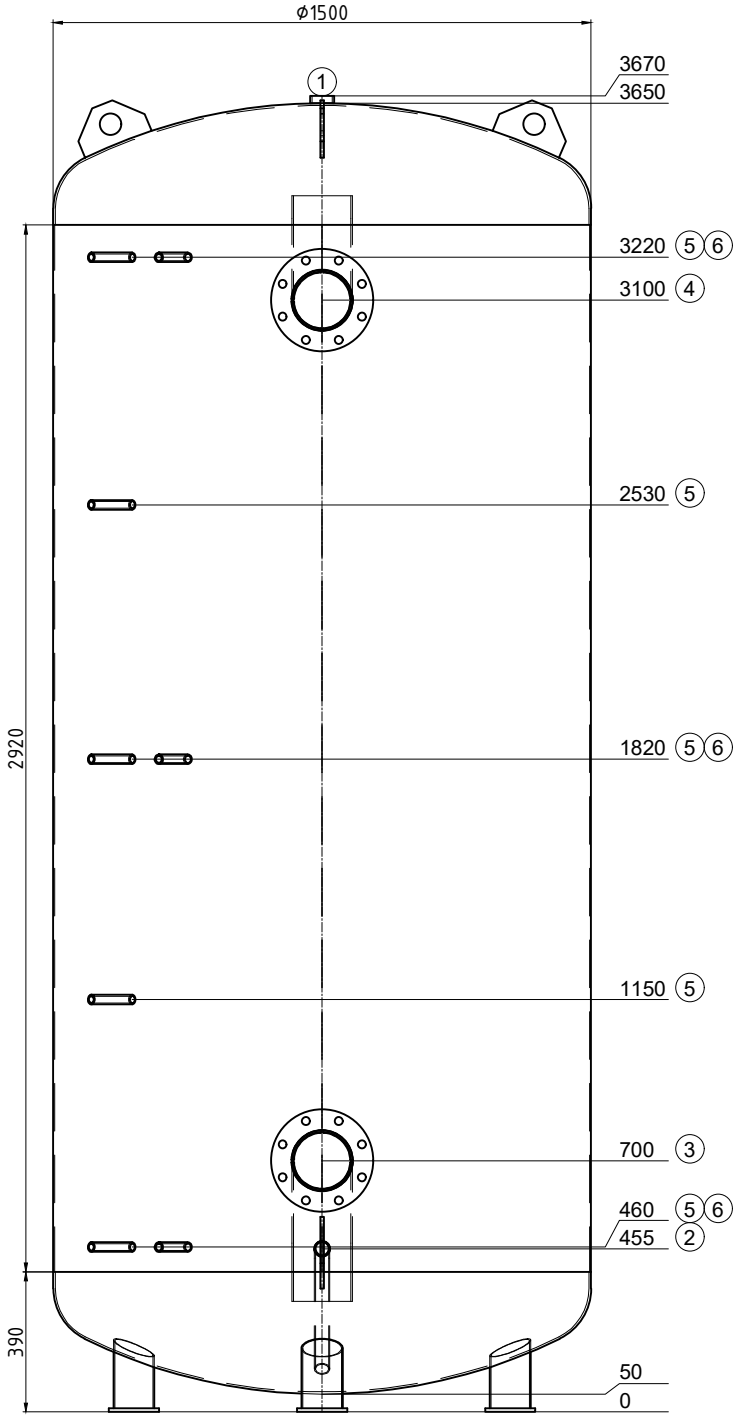

Transport liegend

Pos.	Stk.	L	w°	Bezeichnung
1	1	20	0	Muffe 2" Entlüftung
2	1	180	0	Nippel 5/4" mit Bogenrohr 135° Entleerung
3	1	180	0	Flansch DN150 PN16 mit Bogenrohr
4	1	180	0	Flansch DN150 PN16 mit Bogenrohr
5	5	160	315	Muffe 1/2" Fühler
6	3	160	330	Muffe 1/2" Thermometer

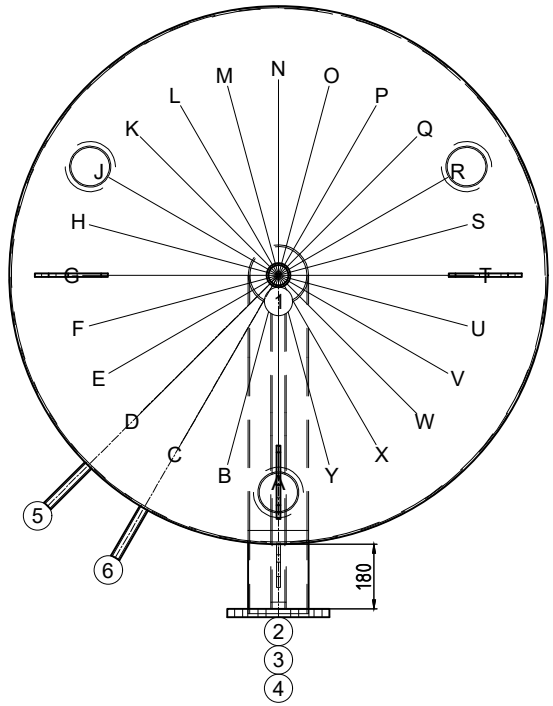

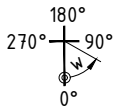

Gut zur Fertigung

Datum ..... Unterschrift .....

Z.-Nr.:	48445/2
Kom.: KST300/110830 - Levratte	
Auftragsnr.:	48445
Stückzahl:	1
Bezeichn:	Pufferspeicher
Genauer:	--

Inhalt: 5925 Liter
Material: S235JR
Gewicht: 732 kg
Betriebstemperatur: -10° bis 109°C
Betriebs/Prüfüberdruck: 0.6 / 0.9 MPa
Oberfläche außen: grundiert
Oberfläche innen: roh
Boden/Mantelstärke: 6/4
Anschlusslänge: 160 mm
Kippmaß: 3686 mm
In Konformität mit DGRL 2014/68/EU Art. 4 Abs. 3.

Isolierung:
bauseits

Ersteller/Datum: egl / 27.05.2024