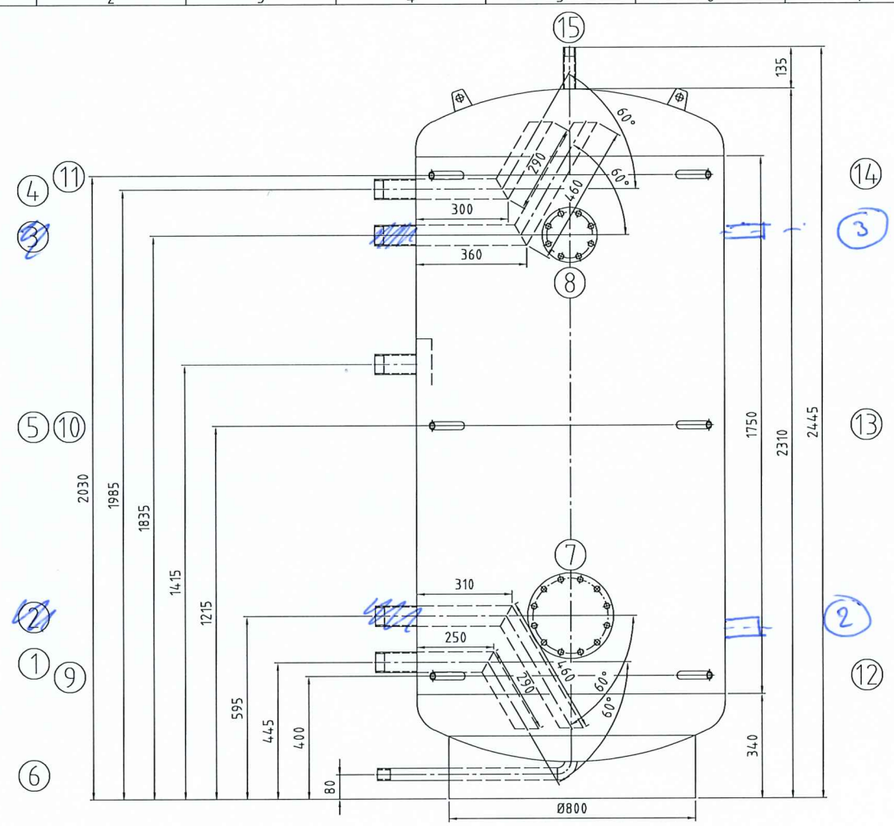

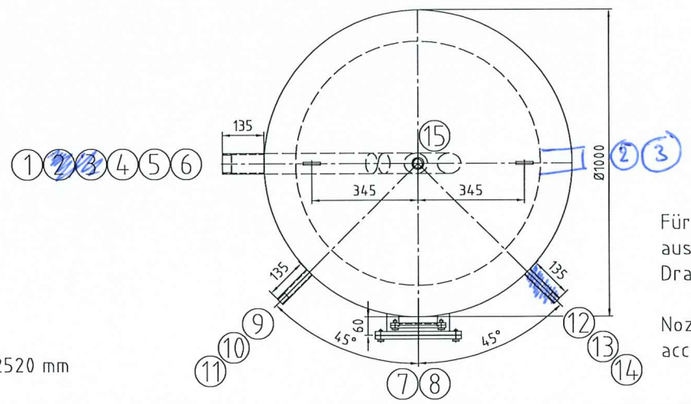

Kippmaß/ tilting tight: 2520 mm

Für die Lage der Stutzen ist ausschließlich die Draufsicht verbindlich!

Nozzle direction only according to the top view!!

		Mantelraum Inside of jacket	Rohrraum Inside of tubes	
Max. zul. Druck Max. allow. pressure	(PS)	6	–	bar
Min./max. zul. Temperatur Min./max. allow. temperature	(TS)	109	–	°C
Prüfdruck Test pressure	(PT)	9	–	bar
Volumen Capacity	(V)	1600	–	L
Oberflächenbearbeitung Surface treatment		gebeizt und passiviert pickled and passivated		
Werkstoff material		1.4571/ 1.4404 316Ti/ 316L		
Gewicht Weight		250		
Artikel-Nr. Article number				

Stutzen Nozzle	Benennung Denomination	DN	PN	Norm Standard	Dichtfläche Facing	Position Position	Rohrabmessung Dimension
15	Entlüftung/ air vent	Rp 1"		DIN 2986			
14	Temperaturregelung/ temperature gauge	Rp 1/2"		DIN 2986			
13	Temperaturregelung/ temperature gauge	Rp 1/2"		DIN 2986			
12	Temperaturregelung/ temperature gauge	Rp 1/2"		DIN 2986			
11	Thermometer/ thermometer	Rp 1/2"		DIN 2986			
10	Thermometer/ thermometer	Rp 1/2"		DIN 2986			
9	Thermometer/ thermometer	Rp 1/2"		DIN 2986			
8	Handloch / handhole 120/180	120		RET	O-Ring		
7	Handloch / handhole 200/280	200		RET	EPDM		
6	Entleerung/ drain	Rp 1"		DIN 2986			
5	Zirkulation/ circulation	Rp 2"		DIN 2986			
4	Warmwasser/ warm water	Rp 2"		DIN 2986			
3	Ladevorlauf/ heating flow	Rp 2"		DIN 2986			
2	Laderücklauf / heating return	Rp 2"		DIN 2986			
1	Kaltwasser / cold water	Rp 2"		DIN 2986			

Index	Datum/date	Gez./drawn	Gepr./appr.	Art der Änderung / Modification

	Datum/date	Name/name
Gez. / drawn	18.01.2024	Bartsch
Gepr. / appr.	18.01.2024	Wihan

Kennwort/Subject:

ISPAG

Benennung / Designation :

Warmwasserspeicher/ storage tank

RET 1550 Sonder

Zeichnung Nr. / Drawing No. :	Projekt Nr. / Project No. :	Bestell Nr. / Order No. :	Maßstab / Scale	Blatt / sheet
22176-0	P55944	KST300/110696	1:10	1/1

Zeichnung ist geistiges Eigentum der RUDERT EDELSTAHL-TECHNIK GmbH. Rechte aus Schutzvermerk DIN34-1-D vorbehalten.
Copyright by Messrs. RUDERT EDELSTAHL-TECHNIK GmbH, All rights provided by "Schutzvermerk DIN34-1-D" reserved

Stand/as per: 18.01.2024