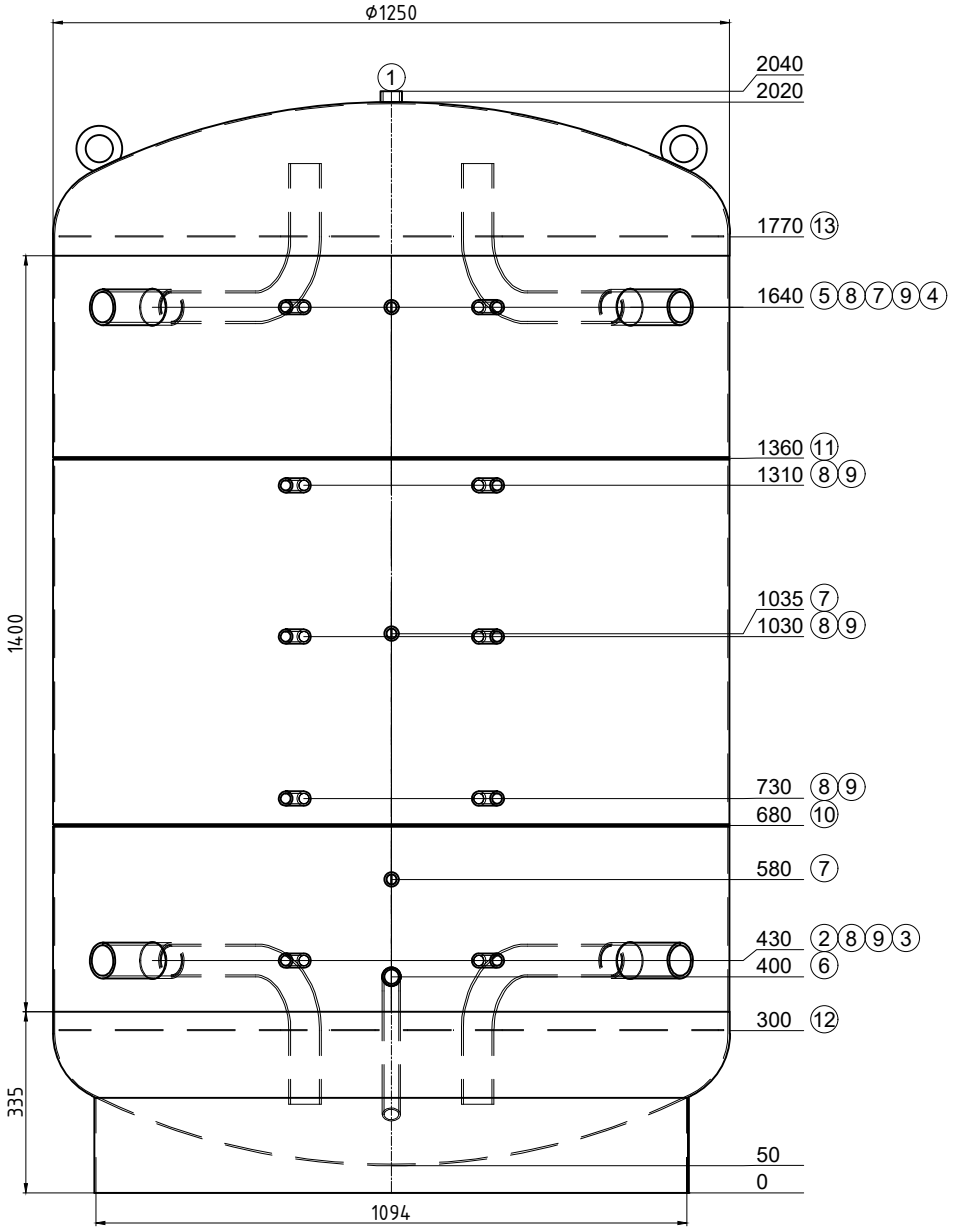

Transport stehend

Pos.	Stk.	L	w°	Bezeichnung
1	1	20	0	Muffe 1" Entlüftung
2	1	130	315	Muffe 2" mit Bogenrohr
3	1	130	45	Muffe 2" mit Bogenrohr
4	1	130	45	Muffe 2" mit Bogenrohr
5	1	130	315	Muffe 2" mit Bogenrohr
6	1	150	0	Nippel 1" mit Bogenrohr 135° Entleerung
7	3	130	0	Muffe 1/2"
8	5	130	345	Muffe 1/2"
9	5	130	15	Muffe 1/2"
10	1	0	-	Montagenaht
11	1	0	-	Montagenaht
12	1	0	-	Lochblech
13	1	0	-	Lochblech

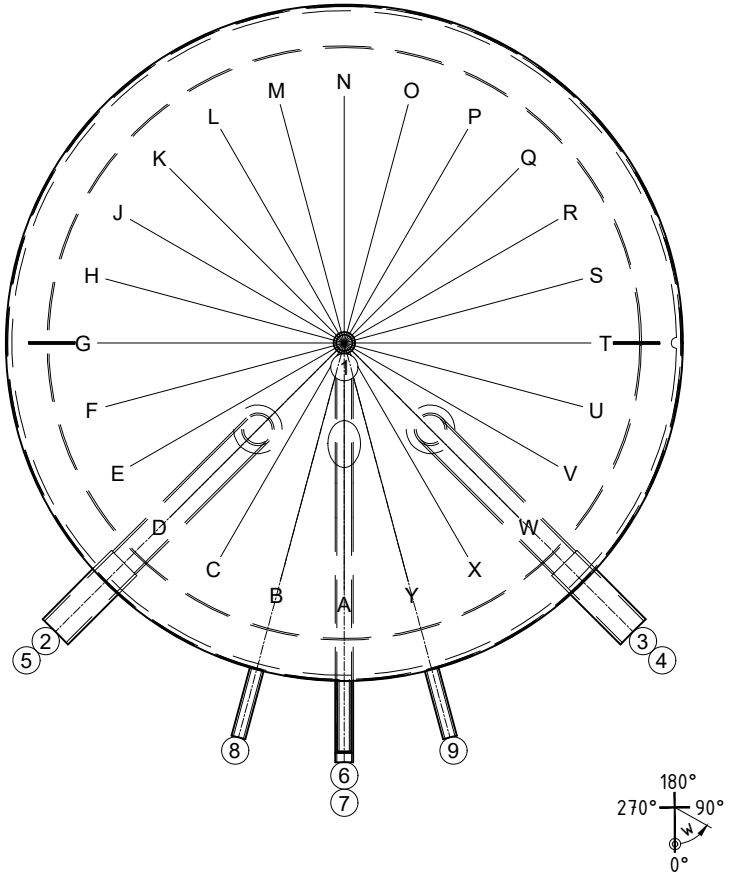

Gut zur Fertigung

Datum ..... Unterschrift .....

Z.-Nr.:	48227/1
Kom.: KST300 111615 Les Montets	
Auftragsnr.:	48227
Stückzahl:	1
Bezeichn:	Pufferspeicher
Genauer:	--

Inhalt: 2194 Liter
Material: S235JR
Gewicht: 287 kg
Betriebstemperatur: -10° bis 109°C
Betriebs/Prüfüberdruck: 0.3 / 0.45 MPa
Oberfläche außen: grundiert
Oberfläche innen: roh
Boden/Mantelstärke: 3/3
Anschlusslänge: 130 mm
Kippmaß: 2190 mm
In Konformität mit DGRL 2014/68/EU Art. 4 Abs. 3.

Isolierung:
bauseits

PLATZSCHWEISSUNG; .

Ersteller/Datum: egl / 01.03.2024