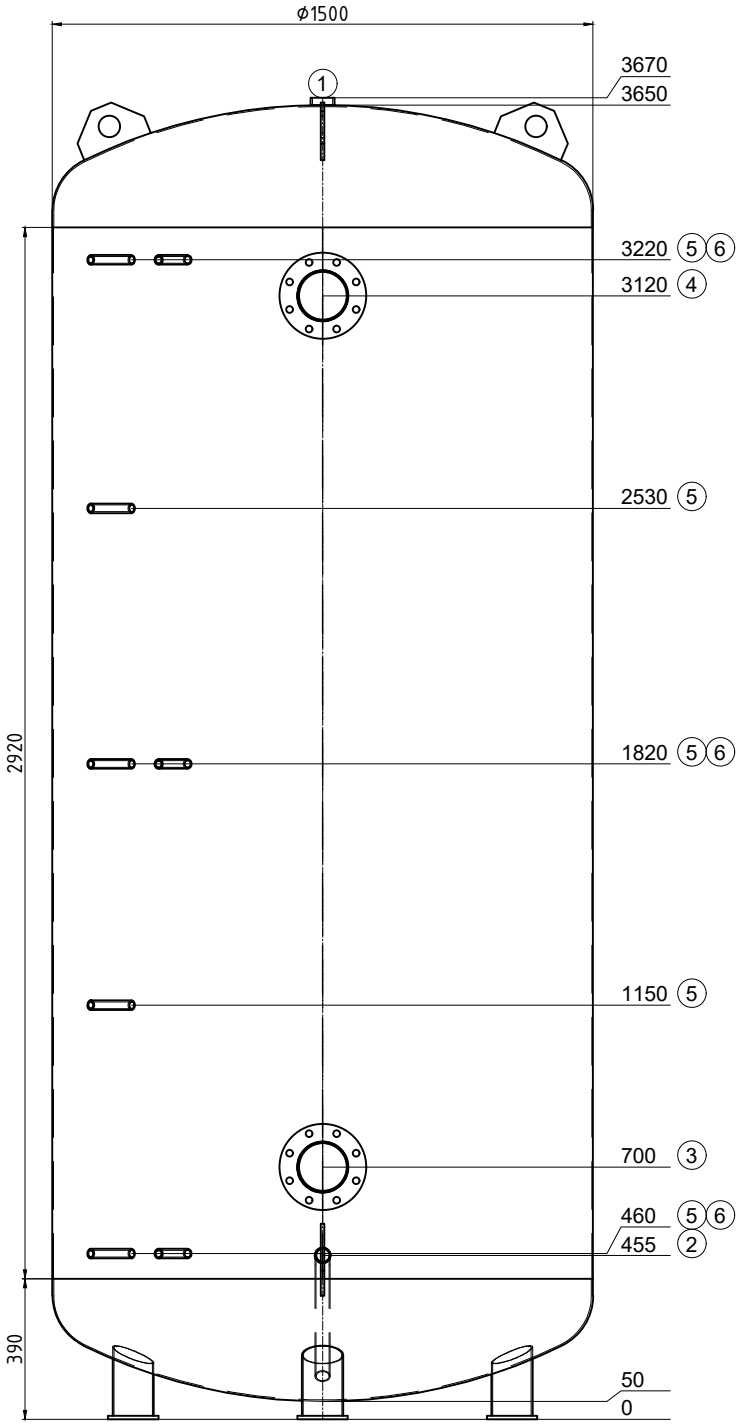

Transport couché

Pos.	Pcs	L	w°	Description
1	1	20	0	raccord 2" Entlüftung
2	1	180	0	mamelon 5/4" avec tube coudé 135° Entleerung
3	1	180	0	Flasque DN125 PN6 avec tube de vaporisateur
4	1	180	0	Flasque DN125 PN6 avec tube de vaporisateur
5	5	160	315	raccord 1/2" Fühler
6	3	160	330	raccord 1/2" Thermometer

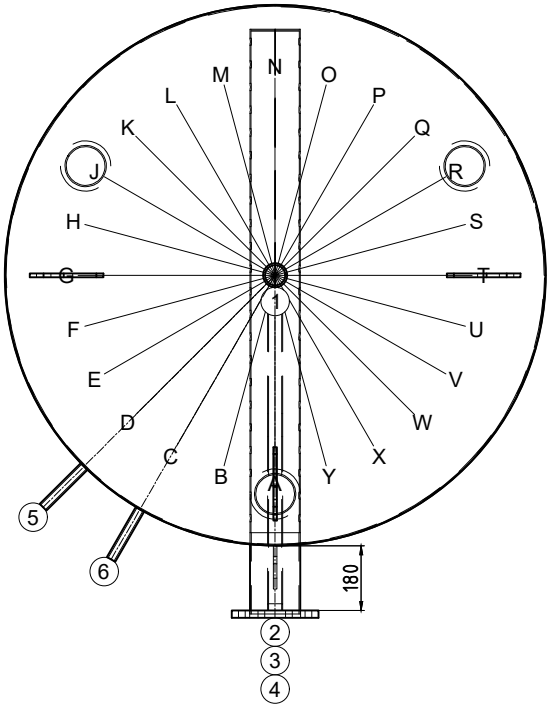

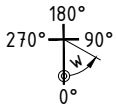

ok for production

Date ..... Signature .....

ISPAG

N° dessin:	48014/4
Com.: KST300/110830 - Levratte	
N° d'ordre:	48014
Qtté:	1
Description:	Réservoir tampon
Précise:	--

Contenu: 5956 Liter
Matériel: S235JR
Poids: 504 kg
Température de service: -10° bis 109°C
Pression de service/d'essai: 0.3 / 0.45 MPa
Surface extérieur: apprêté
Surface intérieur: brut
épaisseur du bas / de la gaine: 4/3
Longueur de connection: 160 mm
Hauteur de basculement: 3686 mm
En conformité avec DGRL 2014/68/EU Art. 4 paragraphe 3.

Isolation:
fait du client

créateur/date: hof / 27.03.2024