Gut zur Fertigung

Datum ..... Unterschrift .....

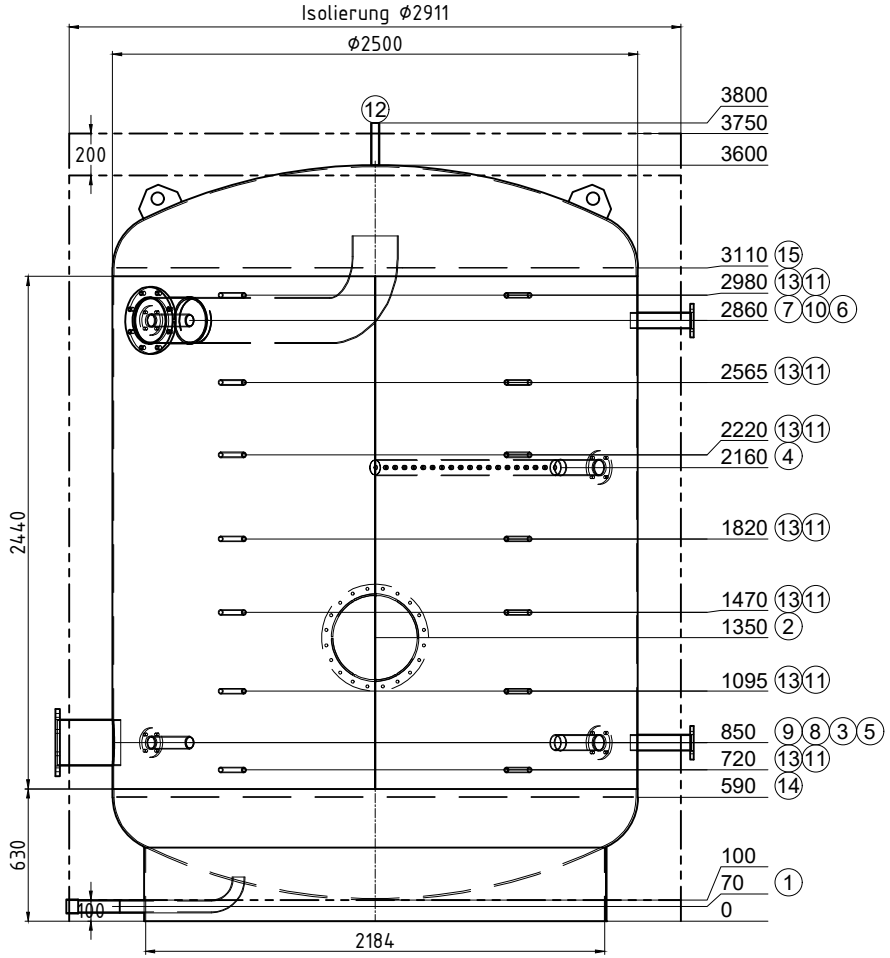

Transport liegend

Pos.	Stk.	L	w°	Bezeichnung
1	1	220	270	Muffe 2" mit Bogenrohr Entleerung
2	1	150	180	Revisionsöffnung NW400 PN6
3	1	250	135	Flansch DN65 PN6
4	1	250	135	Flansch DN65 PN6 mit Sprührohr
5	1	250	90	Flansch DN65 PN6
6	1	250	90	Flansch DN65 PN6
7	1	250	225	Flansch DN50 PN6
8	1	250	225	Flansch DN50 PN6
9	1	250	270	Flansch DN200 PN6
10	1	250	315	Flansch DN200 PN6 mit Bogenrohr
11	7	220	150	Muffe 1/2" Fühler
12	1	200	0	Muffe 1" Entlüftung
13	7	220	210	Muffe 1/2" Thermometer
14	1	0	-	Lochblech
15	1	0	-	Lochblech

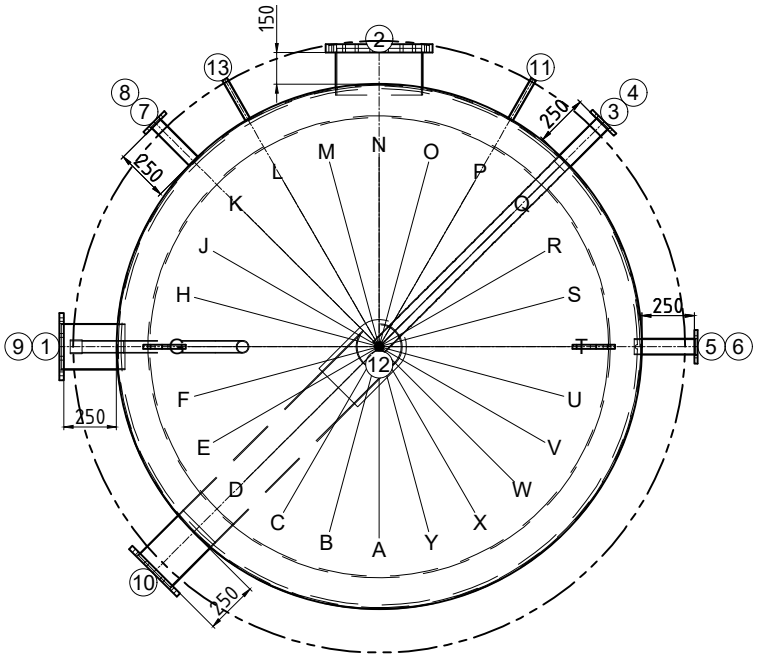

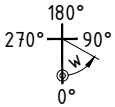

Z.-Nr.:	48090/7
Kom.: KST300 111157 Agroscope	
Auftragsnr.:	48090
Stückzahl:	1
Bezeichn:	Pufferspeicher
Genauer:	Wärmespeicher WRG

Inhalt: 15349 Liter
Material: S235JR
Gewicht: 2021 kg
Betriebstemperatur: -10° bis 109°C
Betriebs/Prüfüberdruck: 0.45 / 0.68 MPa
Oberfläche außen: grundiert
Oberfläche innen: roh
Boden/Mantelstärke: 8/5
Anschlusslänge: 160 mm
Kippmaß: 4007 mm
In Konformität mit DGRL 2014/68/EU Art. 4 Abs. 3.

Isolierung:
PE-Vlies 200 mm, 17 kg/m³
PS-Mantel 1.2 mm, silbergrau
AussenØ Isolierung: 2911.4 mm
Gewicht Isolierung: 141.7 kg

Sabit Ebibi

.

Ersteller/Datum: egl / 20.02.2024