Gut zur Fertigung

Datum ..... Unterschrift .....

ISPAG

Z.-Nr.:	48091/5
Kom.: KST300 111157 Agroscope	
Auftragsnr.:	48091
Stückzahl:	1
Bezeichn:	Kältespeicher
Genauer:	Kältespeicher

Inhalt: 18049 Liter
Material: S235JR
Gewicht: 2227 kg
Betriebstemperatur: -10°C bis 50°C
Betriebs/Prüfüberdruck: 0.45 / 0.68 MPa
Oberfläche außen: 1K Zinkstaub
Oberfläche innen: roh
Boden/Mantelstärke: 8/5
Anschlusslänge: 50 mm
Kippmaß: 3799 mm
In Konformität mit DGRL 2014/68/EU Art. 4 Abs. 3.

Isolierung:
bauseits

Transport liegend

Pos.	Stk.	L	w°	Bezeichnung
1	1	50	270	Muffe 2" mit Bogenrohr Entleerung
2	1	150	225	Revisionsöffnung NW400 PN6
4	1	120	180	Flansch DN350 PN6 mit Bogenrohr VL
6	1	120	270	Flansch DN350 PN6 mit Bogenrohr RL
7	7	50	240	Muffe 1/2" Fühler
8	1	30	0	Muffe 1" Entlüftung
9	7	50	210	Muffe 1/2" Thermometer
10	1	0	-	Lochblech
9	1	0	-	Lochblech

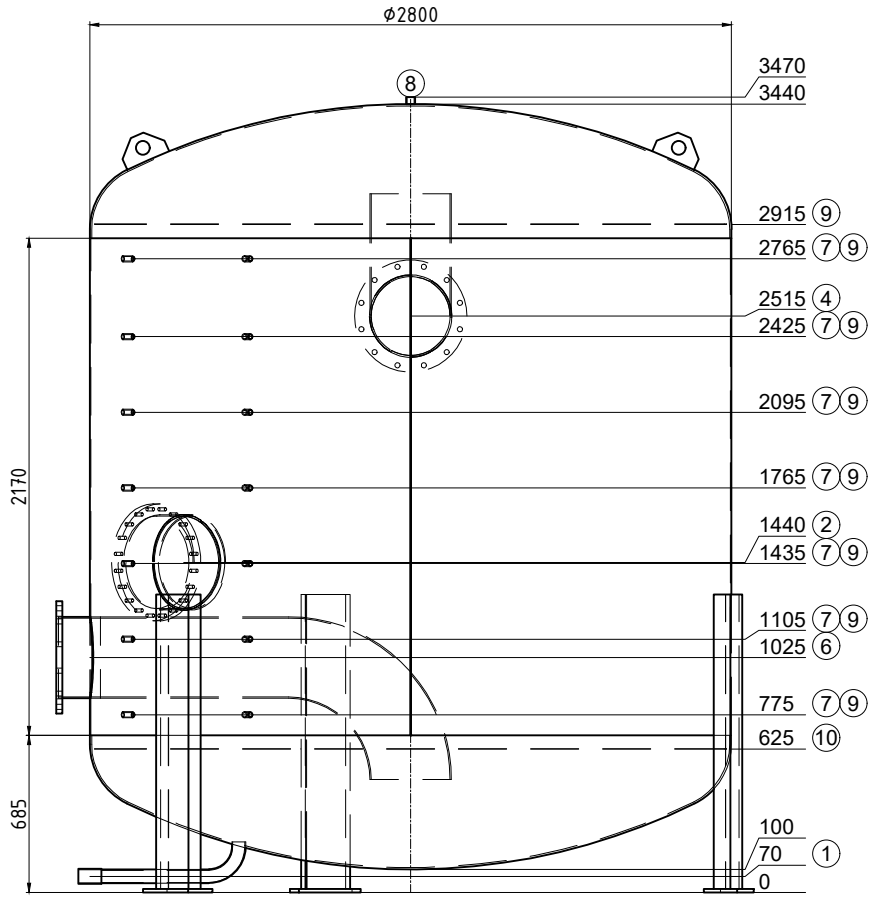

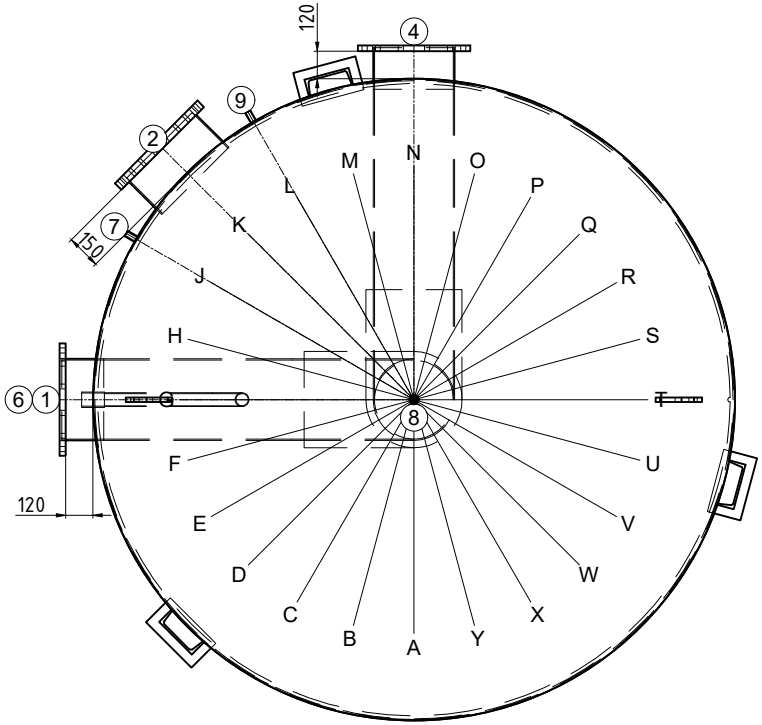

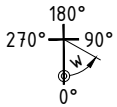

.

Ersteller/Datum: egl / 21.02.2024