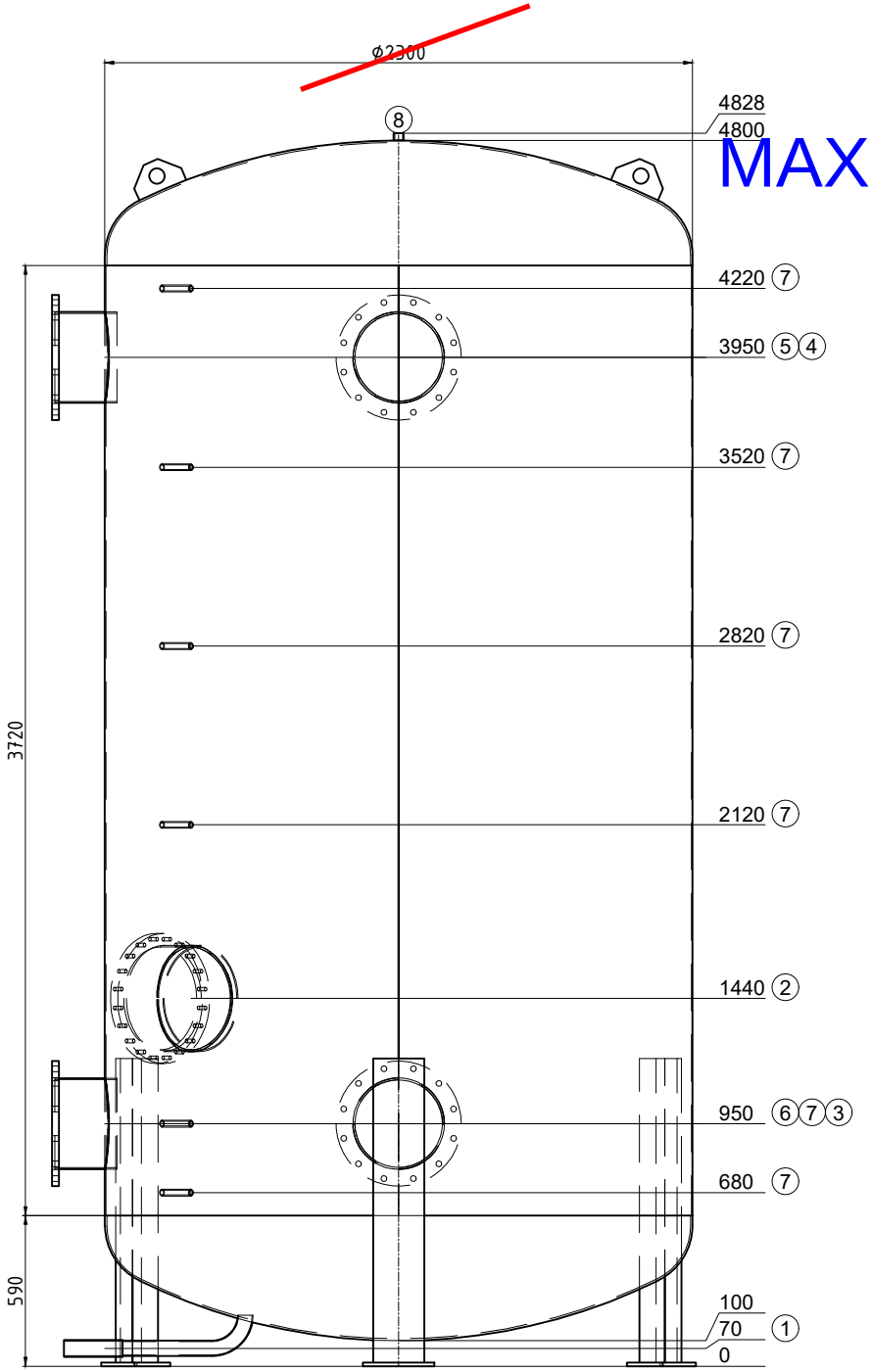

MAX HÖHE 3600mm

Transport liegend

Pos.	Stk.	L	w°	Bezeichnung
1	1	160	270	Muffe 2" mit Bogenrohr Entleerung
2	1	150	225	Revisionsöffnung NW400 PN6
3	1	180	180	Flansch DN350 PN6
4	1	180	180	Flansch DN350 PN6
5	1	180	270	Flansch DN350 PN6
6	1	180	270	Flansch DN350 PN6
7	6	160	225	Muffe 1/2" Fühler
8	1	28	0	Muffe 1" Entlüftung

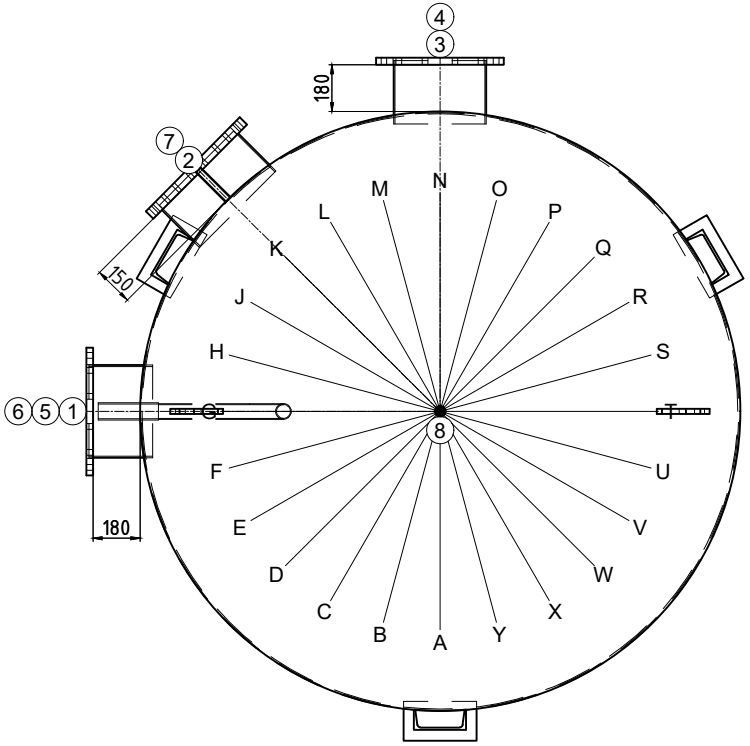

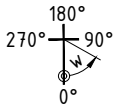

Gut zur Fertigung

Datum ..... Unterschrift .....

ISPAG

Z.-Nr.:	48091/1
Kom.: KST300 111157 Agroscope	
Auftragsnr.:	48091
Stückzahl:	1
Bezeichn:	Kältespeicher
Genauer:	Kältespeicher

Inhalt: 18061 Liter
Material: S235JR
Gewicht: 1711 kg
Betriebstemperatur: -10°C bis 50°C
Betriebs/Prüfüberdruck: 0.45 / 0.68 MPa
Oberfläche außen: 1K Zinkstaub
Oberfläche innen: roh
Boden/Mantelstärke: 8/4
Anschlusslänge: 160 mm
Kippmaß: 4911 mm
In Konformität mit DGRL 2014/68/EU Art. 4 Abs. 3.

Isolierung:
bauseits

.

Ersteller/Datum: egl / 12.02.2024