ok for production

Date ..... Signature .....

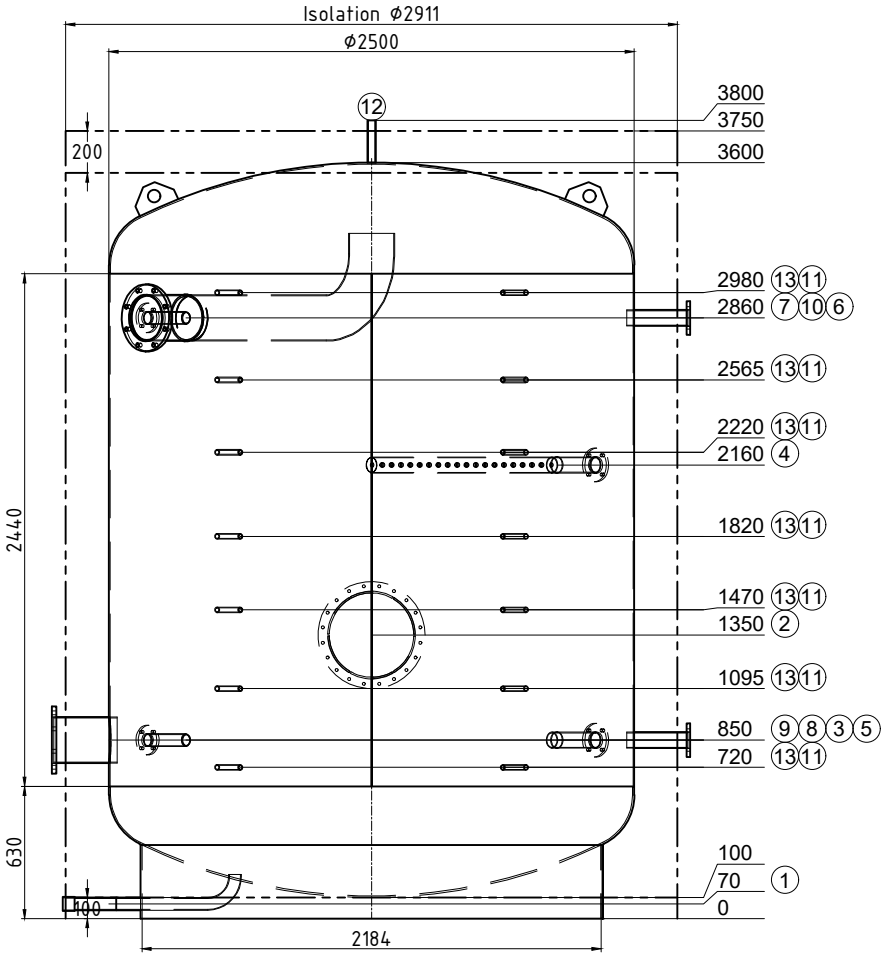

Transport couché

Pos.	Pcs	L	w°	Description
1	1	220	270	raccord 2" avec tube coudé Entleerung
2	1	150	180	ouverte de révision NW400 PN6
3	1	250	135	Flasque DN65 PN6
4	1	250	135	Flasque DN65 PN6 avec tube de vaporisateur
5	1	250	90	Flasque DN65 PN6
6	1	250	90	Flasque DN65 PN6
7	1	250	225	Flasque DN50 PN6
8	1	250	225	Flasque DN50 PN6
9	1	250	270	Flasque DN200 PN6
10	1	250	315	Flasque DN200 PN6 avec tube coudé
11	7	220	150	raccord 1/2" Fühler
12	1	200	0	raccord 1" Entlüftung
13	7	220	210	raccord 1/2" Thermometer

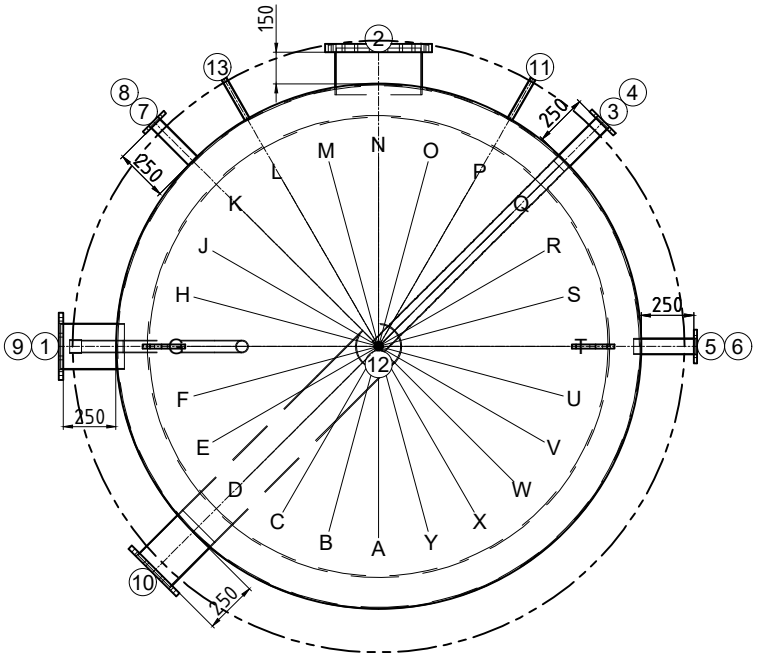

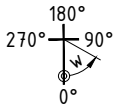

N° dessin:	48090/6
Com.: KST300 111157 Agroscope	
N° d'ordre:	48090
Qtté:	1
Description:	Réservoir tampon
Précise:	Wärmespeicher WRG

Contenu: 15349 Liter
Matériel: S235JR
Poids: 1872 kg
Température de service: -10° bis 109°C
Pression de service/d'essai: 0.45 / 0.68 MPa
Surface extérieur: apprêté
Surface intérieur: brut
épaisseur du bas / de la gaine: 8/5
Longueur de connection: 160 mm
Hauteur de basculement: 4007 mm
En conformité avec DGRL 2014/68/EU Art. 4 paragraphe 3.

Isolation:
toison en fibre de polyester 200 mm, 17 kg/m³
PS-gaine 1.2 mm, gris
diamètre Isolation: 2911.4 mm
Poids Isolation: 141.7 kg

.

créateur/date: egl / 19.02.2024