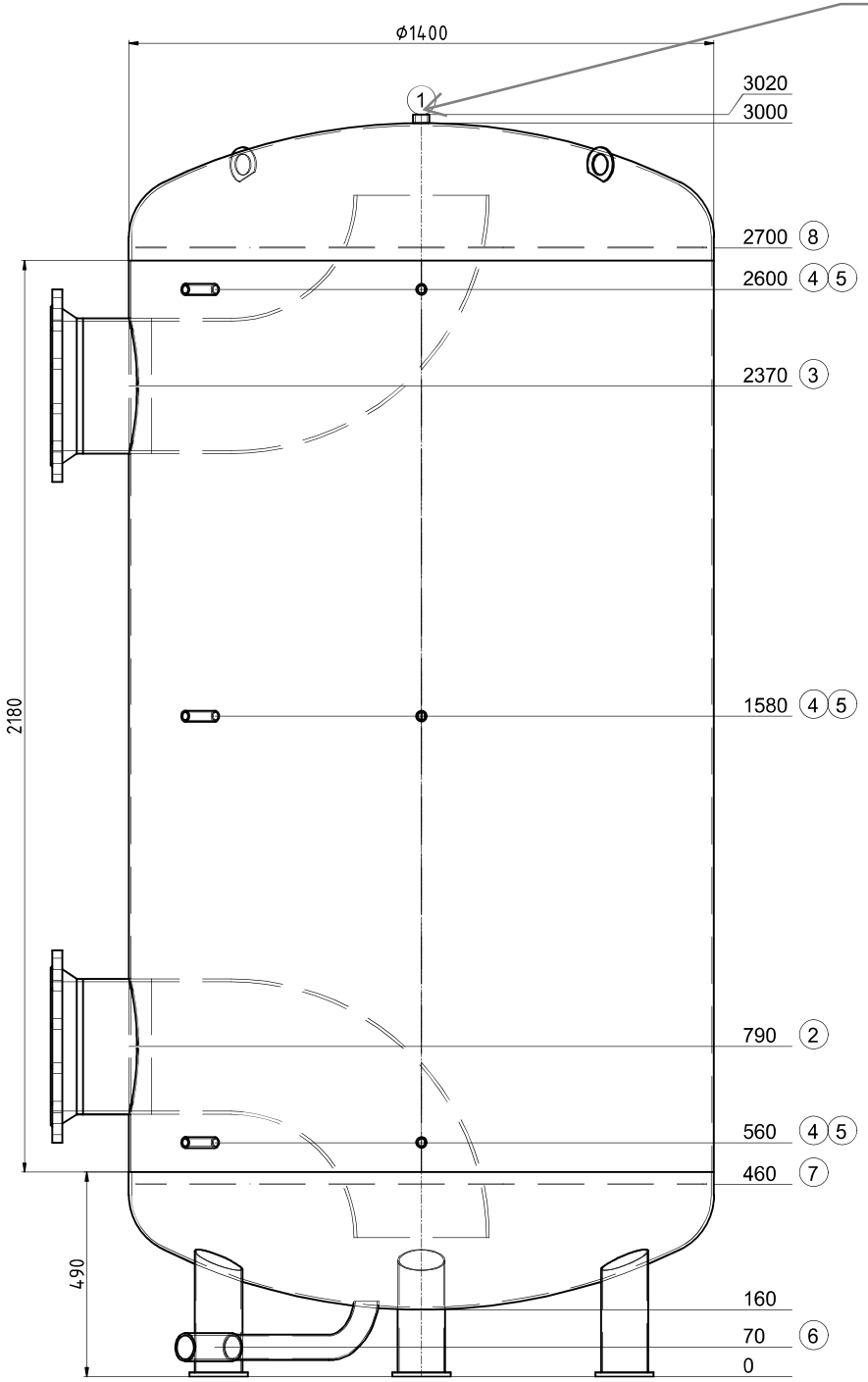

Transport couché

Pos.	Pcs	L	w°	Description
1	1	20	0	raccord 1" Entlüftung
2	1	160	270	Flasque DN300 PN16 avec tube coudé
3	1	160	270	Flasque DN300 PN16 avec tube coudé
4	3	100	315	raccord 1/2"
5	3	100	0	raccord 1/2"
6	1	100	315	raccord 2" avec tube coudé Entleerung
7	1	0	-	tôle perforée
8	1	0	-	tôle perforée

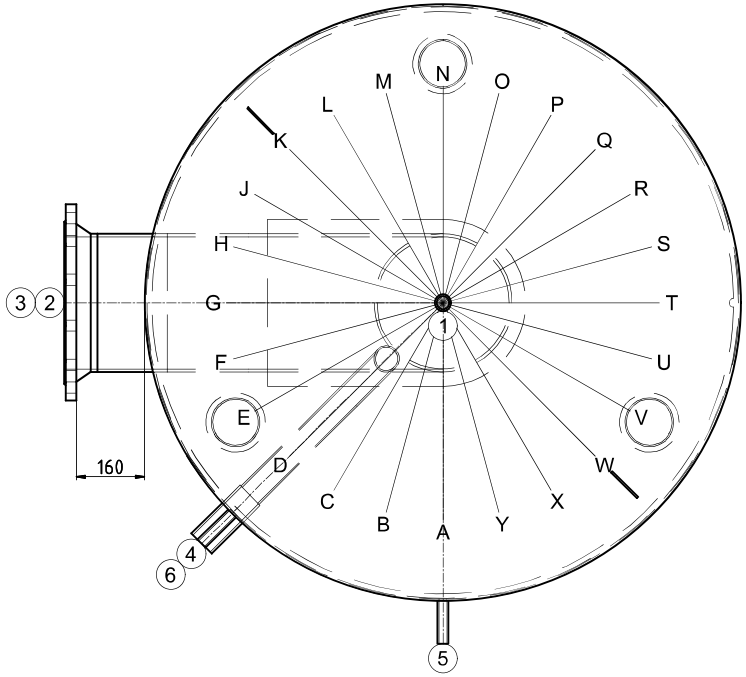

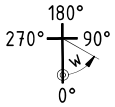

ISPAG

N° dessin:	47845/3
Com.: KST300 110208 SIG Quai Vernets	
N° d'ordre:	47845
Qtté:	1
Description:	Réservoir tampon
Précise:	--

Contenu: 4016 Liter
Matériel: S235JR
Poids: 723 kg
Température de service: -10° bis 109°C
Pression de service/d'essai: 0.6 / 0.9 MPa
Surface extérieur: apprêté
Surface intérieur: brut
épaisseur du bas / de la gaine: 6/4
Longueur de connection: 100 mm
Hauteur de basculement: 3036 mm
En conformité avec DGRL 2014/68/EU Art. 4 paragraphe 3.

Isolation:
fait du client

.

créateur/date: egl / 23.01.2024