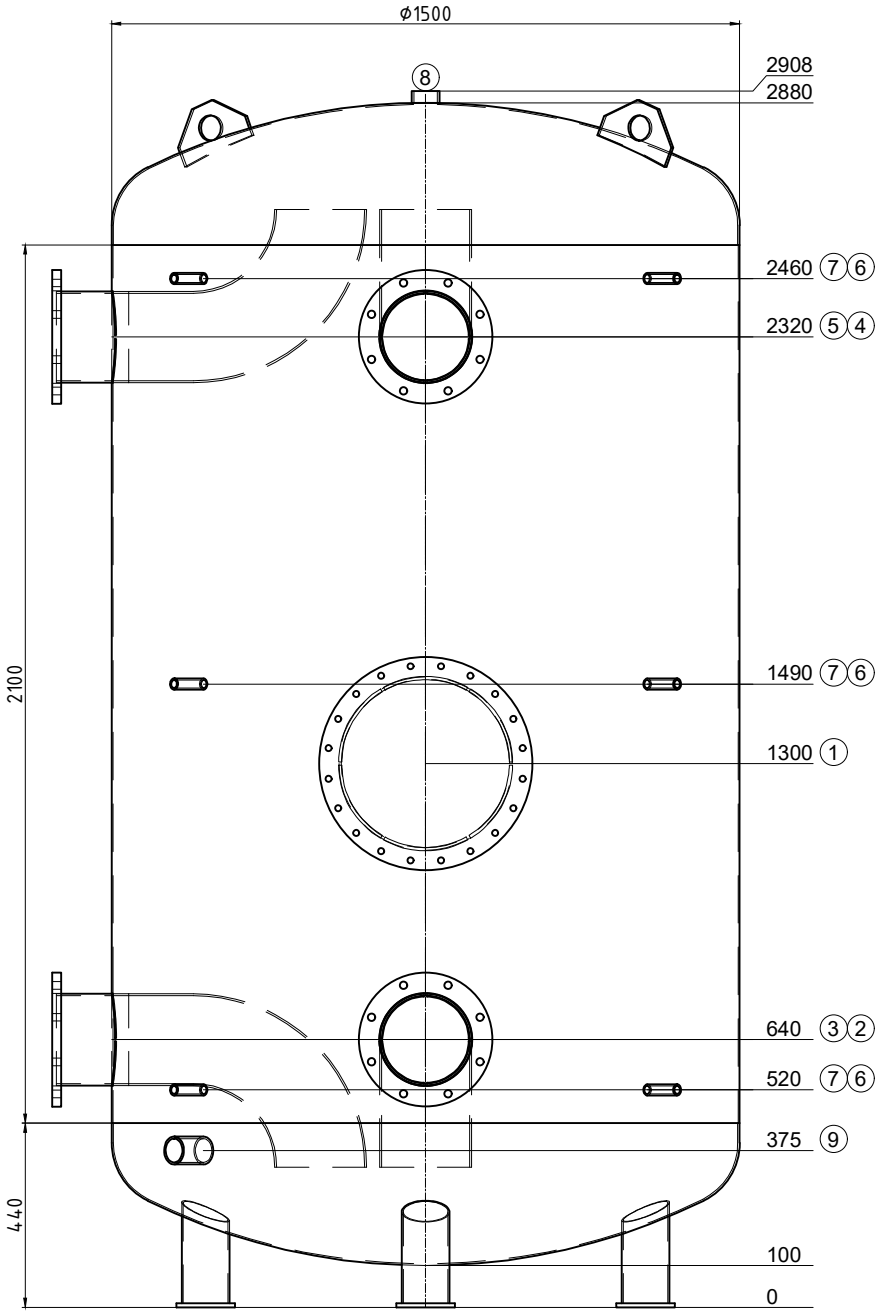

Transport couché

Pos.	Pcs	L	w°	Description
1	1	187	0	ouverte de révision NW400 PN6
2	1	120	0	Flasque DN200 PN6 avec tube coudé
3	1	120	270	Flasque DN200 PN6 avec tube coudé
4	1	120	0	Flasque DN200 PN6 avec tube coudé
5	1	120	270	Flasque DN200 PN6 avec tube coudé
6	3	100	45	raccord 1/2" Fühler
7	3	100	315	raccord 1/2" Thermometer
8	1	28	0	raccord 2" Entlüftung
9	1	100	315	raccord 2" Entleerung

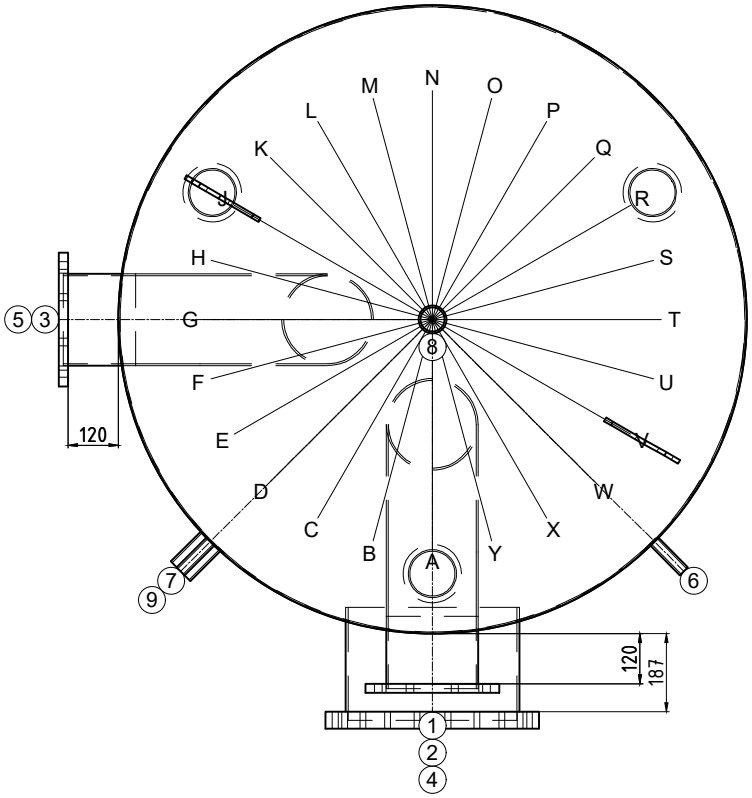

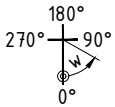

N° dessin:	47801/2
Com.: KST300 110147 Boncourt Comadur SA	
N° d'ordre:	47801
Qtté:	1
Description:	Accumulateur de froid
Précise:	--

Contenu: 4517 Liter
Matériel: S235JR
Poids: 556 kg
Température de service: -10°C bis 50°C
Pression de service/d'essai: 0.3 / 0.45 MPa
Surface extérieur: 1K poussière de zinc
Surface intérieur: brut
épaisseur du bas / de la gaine: 4/3
Longueur de connection: 100 mm
Hauteur de basculement: 2928 mm
En conformité avec DGRL 2014/68/EU Art. 4 paragraphe 3.

Isolation:
fait du client

Alexis Corbat
15.12.2023

.

créateur/date: egl / 15.12.2023