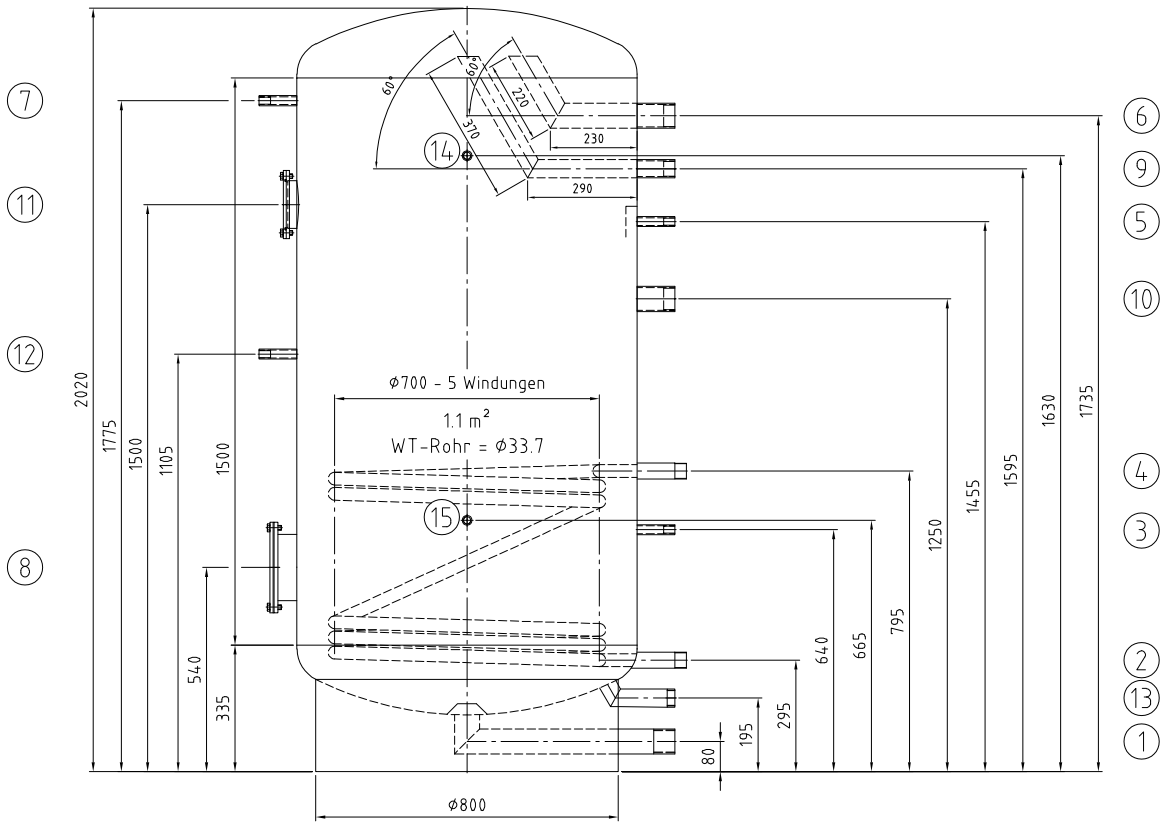

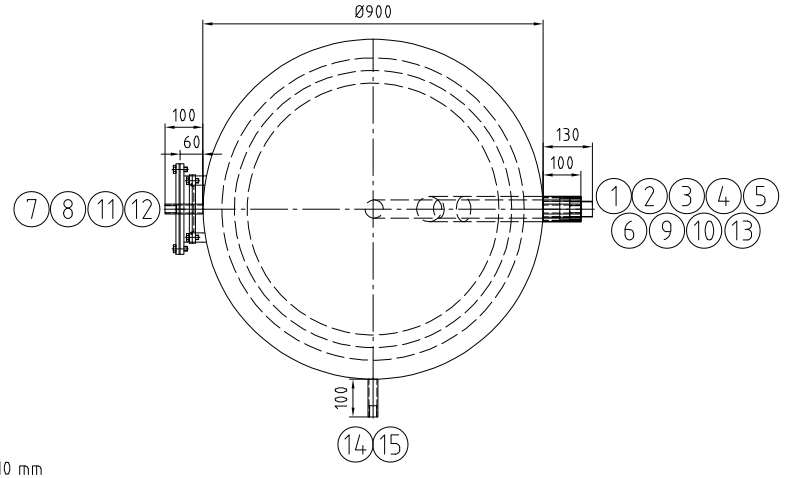

Kippmaß/ tilting height: 2110 mm

	Mantelraum Inside of jacket	Rohrraum Inside of tubes	
Max. zul. Druck / Max. allow. pressure (PS)	6	10	bar
Min./max. zul. Temperatur / Min./max. allow. temperature (TS)	95	110	°C
Prüfdruck / Test pressure (PT)	9	13	bar
Volumen / Capacity (V)	1285	8	L
Oberflächenbearbeitung / Surface treatment	gebeizt und passiviert / pickled and passivated		
Werkstoff / material	1.4571/ 1.4404 316Ti/ 316L		
Gewicht / Weight	200		kg
Artikel-Nr. -weiß- / Article number -white-			
Artikel-Nr. -silber- / Article number -silver-			

Stutzen Nozzle	Benennung Denomination	DN	PN	Norm Standard	Dichtfläche Facing	Position Position	Rohrabmessung Dimension
15	Thermometer/ thermometer	Rp 1/2"		DIN 2986			
14	Thermometer/ thermometer	Rp 1/2"		DIN 2986			
13	Laderücklauf / heating return	Rp 1 1/4"		DIN 2986			
12	Thermometer/ thermometer	Rp 1/2"		DIN 2986			
11	Handloch / hand hole 120 / 180	120		RET	O-Ring		
10	Laderücklauf / heating return	Rp 2"		DIN 2986			
9	Ladevorlauf / heating flow	Rp 1 1/4"		DIN 2986			
8	Revisionsöffnung 175/240/ handhole 175/240	175		RET	EPDM		
7	Thermometer/ thermometer	Rp 1/2"		DIN 2986			
6	Warmwasser/ warm water	Rp 2"		DIN 2986			
5	Zirkulation/ circulation	Rp 1/2"		DIN 2986			
4	Heizwasservorlauf/ heating flow	R 1 1/4"		DIN 2982			
3	Temperaturregelung/ temperature gauge	Rp 3/4"		DIN 2986			
2	Heizwasserrücklauf/ heating return	R 1 1/4"		DIN 2982			
1	Kaltwasser/ cold water	Rp 2"		DIN 2986			

Index	Datum/date	Gez./drawn	Gepr./appr.	Art der Änderung / Modification
Rev2	27.11.2023	Bartsch	Wihan	Anpassung nach Kundenwunsch
Rev1	24.11.2023	Bartsch	Wihan	Anpassung nach Kundenwunsch

	Datum/date	Name/name
Gez. / drawn	15.11.2023	Ehrentraut
Gepr. / appr.	15.11.2023	Wihan

Kennwort/Subject:

RISPAG

Benennung / Designation :

Edelstahlspeicher/stainless st. tank

Thermostar 1200 Sonder

Zeichnung Nr. / Drawing No. :	Projekt Nr. / Project No. :	Bestell Nr. / Order No. :	Maßstab / Scale	Blatt / sheet
22088-0Rev2	P55497		1:10	1/1

Zeichnung ist geistiges Eigentum der RUDERT EDELSTAHL-TECHNIK GmbH. Rechte aus Schutzvermerk DIN34-1-D vorbehalten.
Copyright by Messrs. RUDERT EDELSTAHL-TECHNIK GmbH; All rights provided by "Schutzvermerk DIN34-1-D" reserved

Stand/as per: 27.11.2023