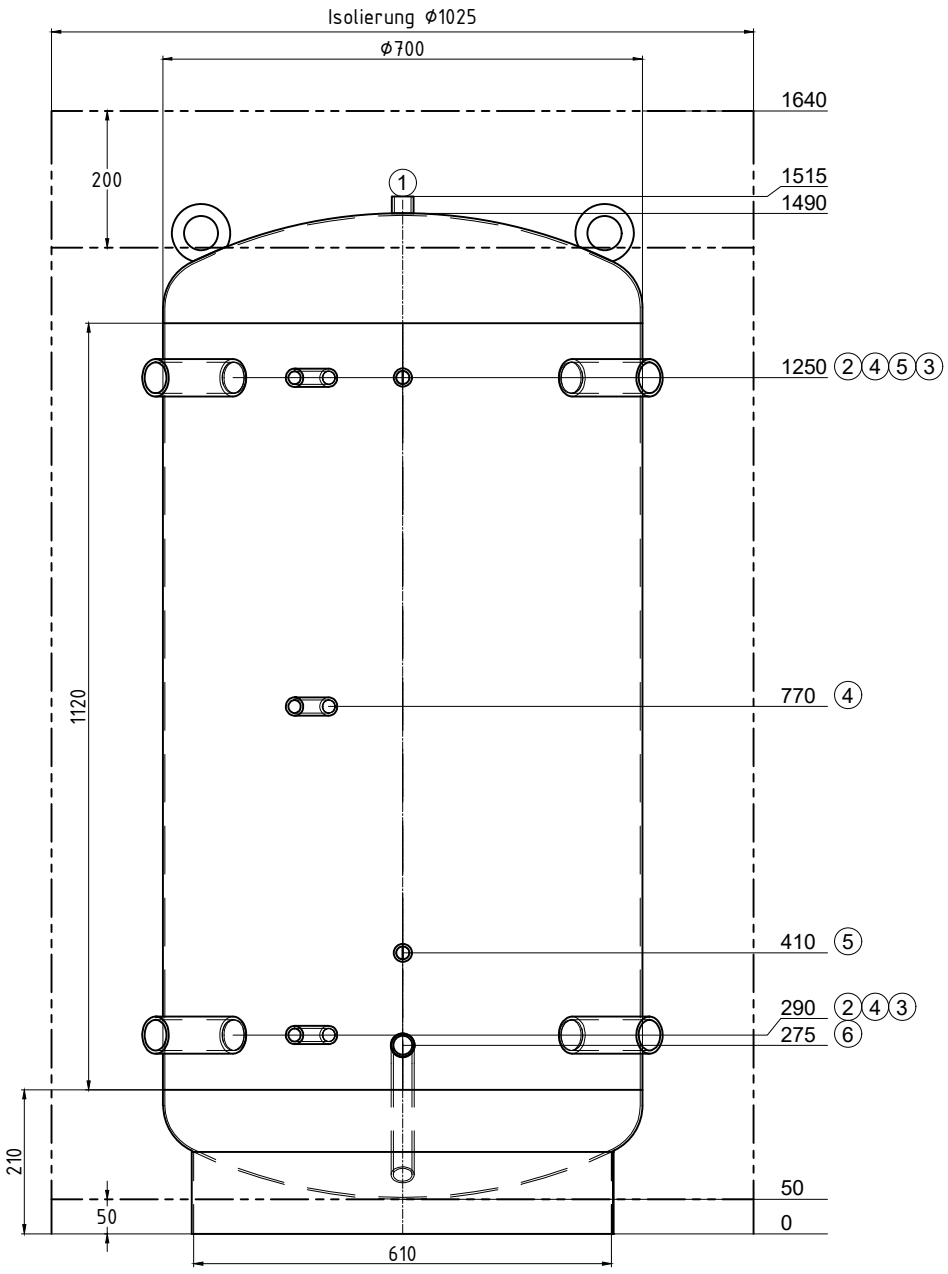

Transport stehend

Pos.	Stk.	L	w°	Bezeichnung
1	1	25	0	Muffe 3/4" Entlüftung
2	2	160	315	Muffe 1 1/2"
3	2	160	45	Muffe 1 1/2"
4	3	160	342	Muffe 1/2" Fühler
5	2	160	0	Muffe 1/2" Thermometer
6	1	180	0	Nippel 1" mit Bogenrohr 135° Entleerung

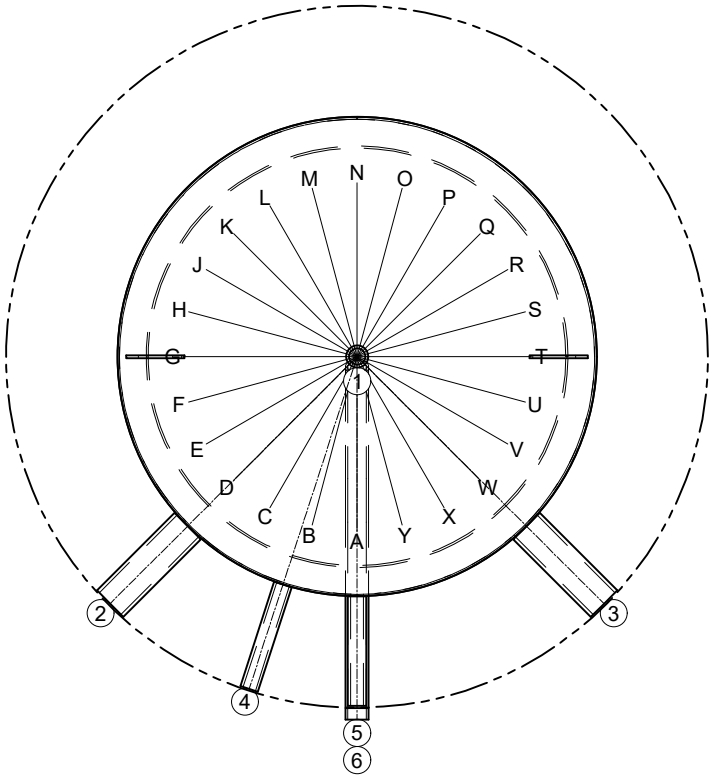

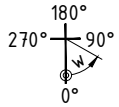

Gut zur Fertigung

Datum ..... Unterschrift .....

RISPAG

Z.-Nr.:	47642/2
Kom.: KST300 109142	
Auftragsnr.:	47642
Stückzahl:	1
Bezeichn:	Pufferspeicher
Genauer:	Villa A

Inhalt: 508 Liter
Material: S235JR
Gewicht: 96 kg
Betriebstemperatur: -10° bis 109°C
Betriebs/Prüfüberdruck: 0.3 / 0.45 MPa
Oberfläche außen: grundiert
Oberfläche innen: roh
Boden/Mantelstärke: 3/3
Anschlusslänge: 160 mm
Kippmaß: 1548 mm
In Konformität mit DGRL 2014/68/EU Art. 4 Abs. 3.

Isolierung:
PE-Vlies 160 mm, 17 kg/m³
PS-Mantel 1.2 mm, silbergrau
AussenØ Isolierung: 1025.4 mm
Gewicht Isolierung: 16 kg

.

Ersteller/Datum: egl / 06.11.2023