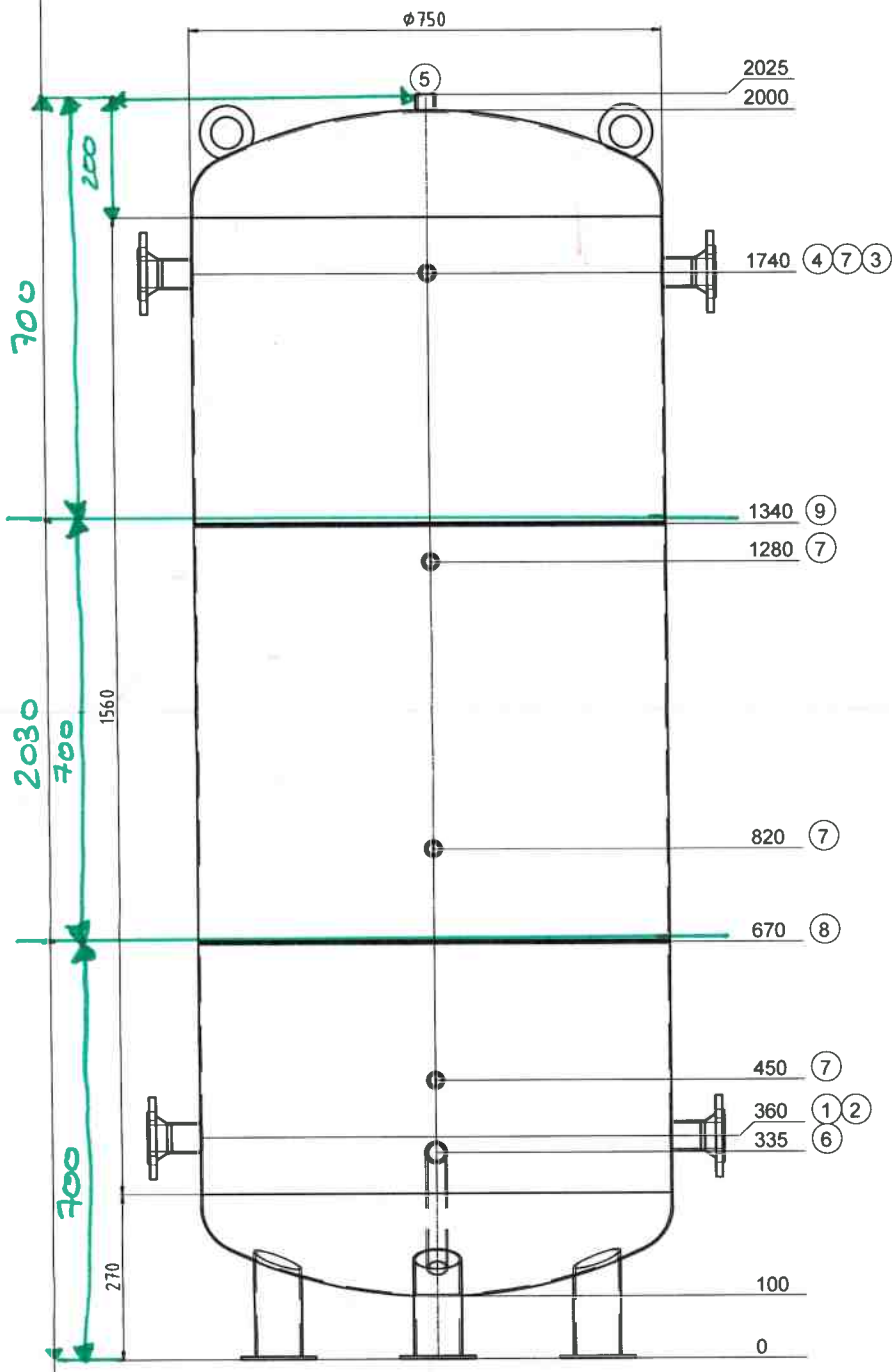

Transport debout

Pos.	Pcs	L	w°	Description
1	1	70	270	Flasque DN40 PN6
2	1	70	90	Flasque DN40 PN6
3	1	70	90	Flasque DN40 PN6
4	1	70	270	Flasque DN40 PN6
5	1	25	0	raccord 3/4" Entlüftung
6	1	70	0	mamelon 1" avec tube coudé 135° Entleerung
7	4	50	0	raccord 1/2" Fühler+Thermometer
8	1	0	-	joint d'assemblage
9	1	0	-	joint d'assemblage

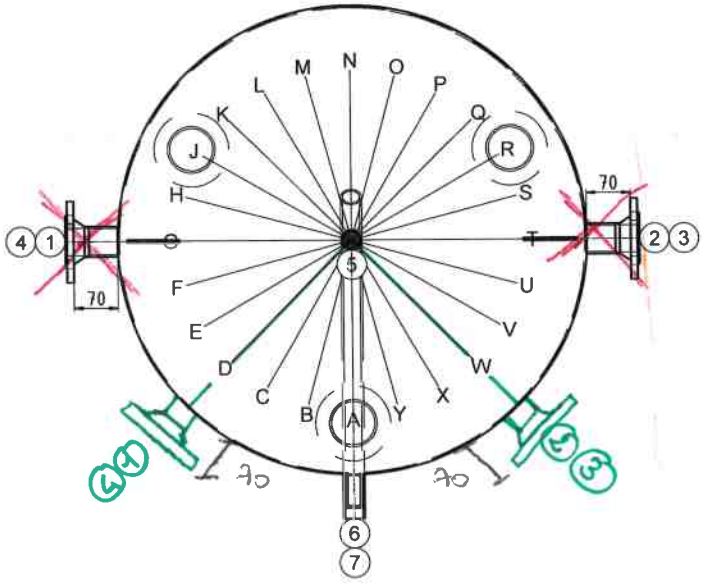

soudure sur place; .

ISPAG

N° dessin:	47416/1
Com.: KST300 107998 Nyon Morache 8	
N° d'ordre:	47416
Qtté:	1
Description:	Accumulateur de froid
Précise:	--

Contenu: 783 Liter
Matériel: S235JR
Poids: 123 kg
Température de service: -10°C bis 50°C
Pression de service/d'essai: 0.3 / 0.45 MPa
Surface extérieur: 1K poussière de zinc
Surface intérieur: brut
épaisseur du bas / de la gaine: 3/3
Longueur de connection: 50 mm
Hauteur de basculement: 2033 mm
En conformité avec DGRL 2014/68/EU Art. 4 paragraphe 3.

Isolation:
fait du client

Bon pour fabrication.

12.10.23.

créateur/date: egl / 22.09.2023