Für die Lage der Stutzen ist ausschließlich die Draufsicht verbindlich!

Nozzle direction only according to the top view!!

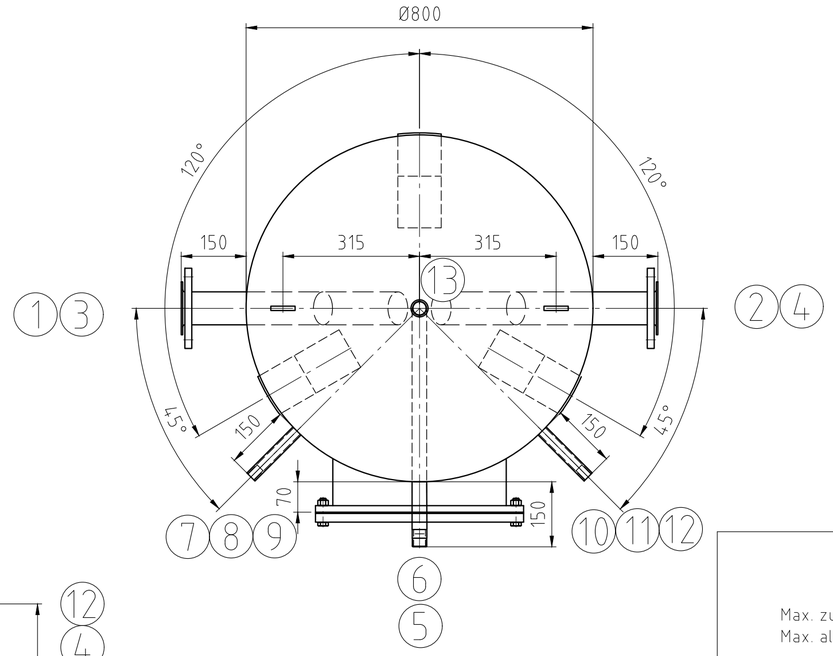

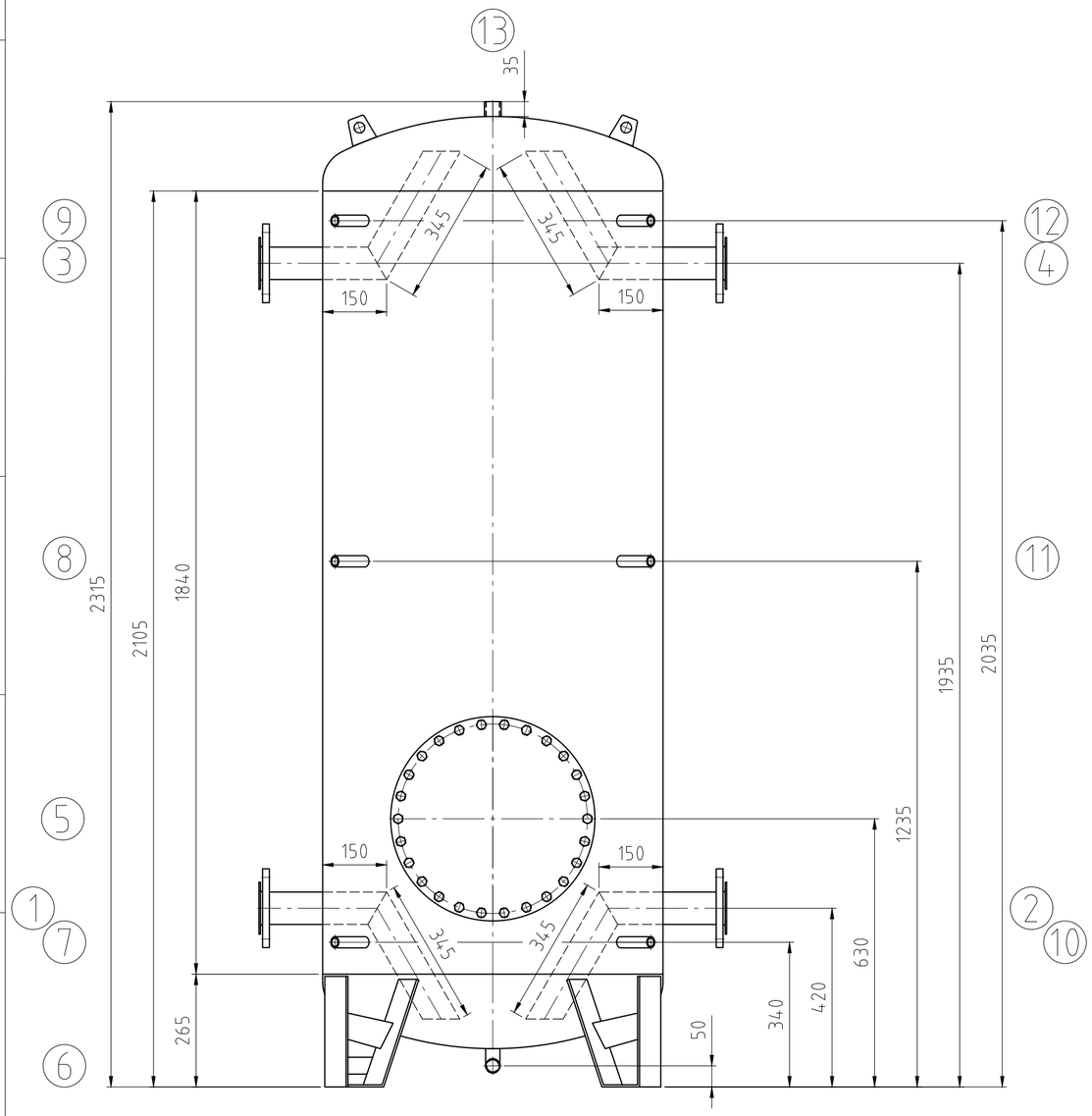

	Mantelraum Inside of jacket	Rohrraum Inside of tubes	
Max. zul. Druck Max. allow. pressure (PS)	3	–	bar
Min./max. zul. Temperatur Min./max. allow. temperature (TS)	109	–	°C
Prüfdruck Test pressure (PT)	4	–	bar
Volumen Capacity (V)	940	–	L
Oberflächenbearbeitung Surface treatment	gebeizt und passiviert pickled and passivated		
Werkstoff material	1.4571/ 1.4404 316Ti/ 316L		
Gewicht Weight	200		
Artikel-Nr. Article number			

Stutzen Nozzle	Benennung Denomination	DN	PN	Norm Standard	Dichtfläche Facing	Position Position	Rohrabmessung Dimension
13	Entlüftung / air vent	Rp 1"		DIN 2986			
12	Thermometer / thermometer	Rp 1/2"		DIN 2986			
11	Thermometer / thermometer	Rp 1/2"		DIN 2986			
10	Thermometer / thermometer	Rp 1/2"		DIN 2986			
9	Thermostat / temperature gauge	Rp 1/2"		DIN 2986			
8	Thermostat / temperature gauge	Rp 1/2"		DIN 2986			
7	Thermostat / temperature gauge	Rp 1/2"		DIN 2986			
6	Entleerung / drain	R 1"		DIN 2986			
5	Revisionsöffnung 400/480 /mannhole 400/480	400		RET	EPDM		
4	Ladevorlauf / heating flow	DN65	10	DIN 2642			
3	Warmwasser / warm water	DN65	10	DIN 2642			
2	Laderücklauf / heating return	DN65	10	DIN 2642			
1	Kaltwasser / cold water	DN65	10	DIN2642			

Index	Datum/date	Gez./drawn	Gepr./appr.	Art der Änderung / Modification
Rev3	28.08.2023	Etzold	Wihan	Änderung nach Kundenwunsch
Rev2	24.08.2023	Bartsch	Wihan	Änderung nach Kundenwunsch
Rev1	28.08.2023	Bartsch	Wihan	Änderung nach Kundenwunsch

	Datum/date	Name/name
Gez. / drawn	10.08.2023	Bartsch
Gepr. / appr.	10.08.2023	Wihan

Kennwort/Subject:

RUDERT

RUDERT EDELSTAHL-TECHNIK GmbH
Sachsenweg 3 08451 Crimmitschau
Tel.:03762/9561-0 Fax:03762/9561-150
E-Mail: info@rudert-edelstahl.de
Web: www.rudert-edelstahl.de

Benennung / Designation :

Eiswasserspeicher

Typ RET 1000 Sonder/ special

Zeichnung Nr. / Drawing No. :	Projekt Nr. / Project No. :	Bestell Nr. / Order No. :	Maßstab / Scale	Blatt / sheet
21883-0Rev3	P54810	KST300/106903	1:10	1/1

Zeichnung ist geistiges Eigentum der RUDERT EDELSTAHL-TECHNIK GmbH. Rechte aus Schutzvermerk DIN34-1-D vorbehalten.
Copyright by Messrs. RUDERT EDELSTAHL-TECHNIK GmbH; All rights provided by "Schutzvermerk DIN34-1-D" reserved

Stand/as per: 28.08.2023

Kippmaß/ tilting tight: 2350 mm