Für die Lage der Stutzen ist ausschließlich die Draufsicht verbindlich!

Nozzle direction only according to the top view!!

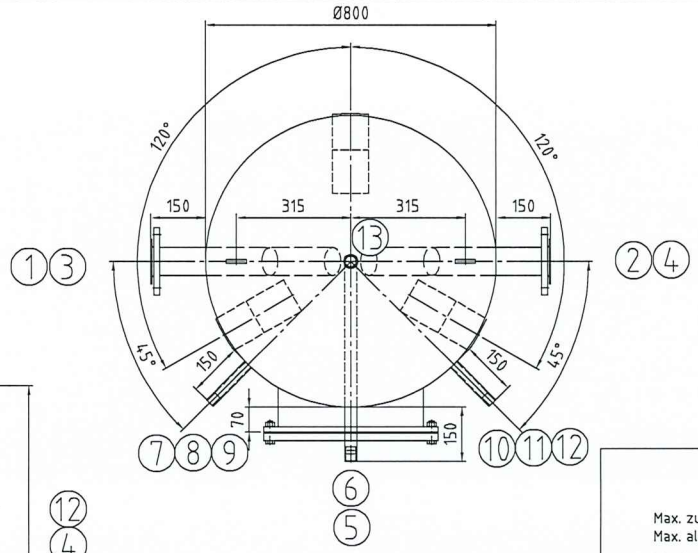

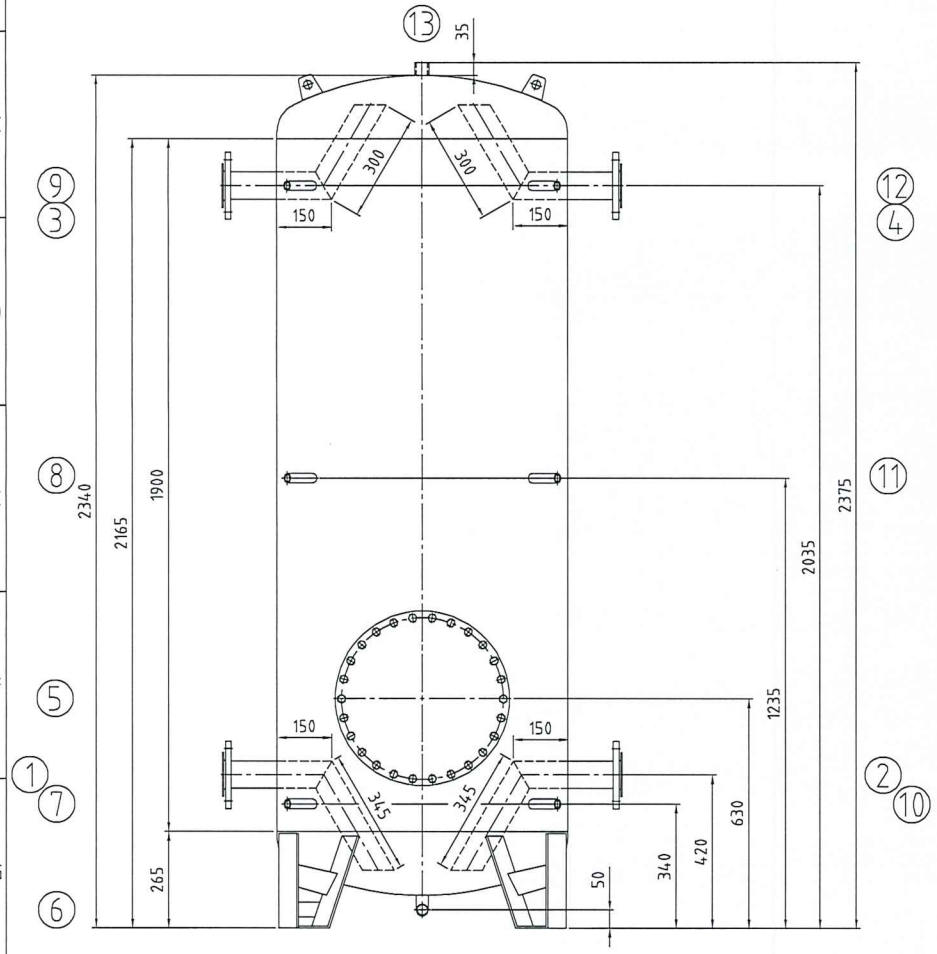

Kippmaß/ tilting tight: 2430 mm

		Mantelraum Inside of jacket	Rohrraum Inside of tubes	
Max. zul. Druck Max. allow. pressure	(PS)	3	–	bar
Min./max. zul. Temperatur Min./max. allow. temperature	(TS)	109	–	°C
Prüfdruck Test pressure	(PT)	4	–	bar
Volumen Capacity	(V)	940	–	L
Oberflächenbearbeitung Surface treatment		gebeizt und passiviert pickled and passivated		
Werkstoff material		1.4571/ 1.4404 316Ti/ 316L		
Gewicht Weight		200		
Artikel-Nr. Article number				

Stutzen Nozzle	Benennung Denomination	DN	PN	Norm Standard	Dichtfläche Facing	Position Position	Rohrabmessung Dimension
13	Entlüftung / air vent	Rp 1"		DIN 2986			
12	Thermometer / thermometer	Rp 1/2"		DIN 2986			
11	Thermometer / thermometer	Rp 1/2"		DIN 2986			
10	Thermometer / thermometer	Rp 1/2"		DIN 2986			
9	Thermostat / temperature gauge	Rp 1/2"		DIN 2986			
8	Thermostat / temperature gauge	Rp 1/2"		DIN 2986			
7	Thermostat / temperature gauge	Rp 1/2"		DIN 2986			
6	Entleerung / drain	R 1"		DIN 2986			
5	Revisionsöffnung 400/480 /mannhole 400/480	400		RET	EPDM		
4	Ladevorlauf / heating flow	DN65	10	DIN 2642			
3	Warmwasser / warm water	DN65	10	DIN 2642			
2	Laderücklauf / heating return	DN65	10	DIN 2642			
1	Kaltwasser / cold water	DN65	10	DIN2642			

Index	Datum/date	Gez./drawn	Gepr./appr.	Art der Änderung / Modification
Rev4	30.08.2023	Wihan	Rudert	Anpassungen nach Kundenwunsch
Rev3	28.08.2023	Etzold	Wihan	Änderung nach Kundenwunsch
Rev2	24.08.2023	Bartsch	Wihan	Änderung nach Kundenwunsch
Rev1	28.08.2023	Bartsch	Wihan	Änderung nach Kundenwunsch

	Datum/date	Name/name
Gez. / drawn	10.08.2023	Bartsch
Gepr. / appr.	10.08.2023	Wihan

Kennwort/Subject:

ISPAG

Benennung / Designation :

Eiswasserspeicher

Typ RET 1000 Sonder/ special

Zeichnung Nr. / Drawing No. :	Projekt Nr. / Project No. :	Bestell Nr. / Order No. :	Maßstab / Scale	Blatt / sheet
21883-0Rev4	P54810	KST300/106903	1:10	1/1

Zeichnung ist geistiges Eigentum der RUDERT EDELSTAHL-TECHNIK GmbH.Rechte aus Schutzvermerk DIN34-1-D vorbehalten.
Copyright by Messrs. RUDERT EDELSTAHL-TECHNIK GmbH; All rights provided by "Schutzvermerk DIN34-1-D" reserved

Stand/as per: 30.08.2023