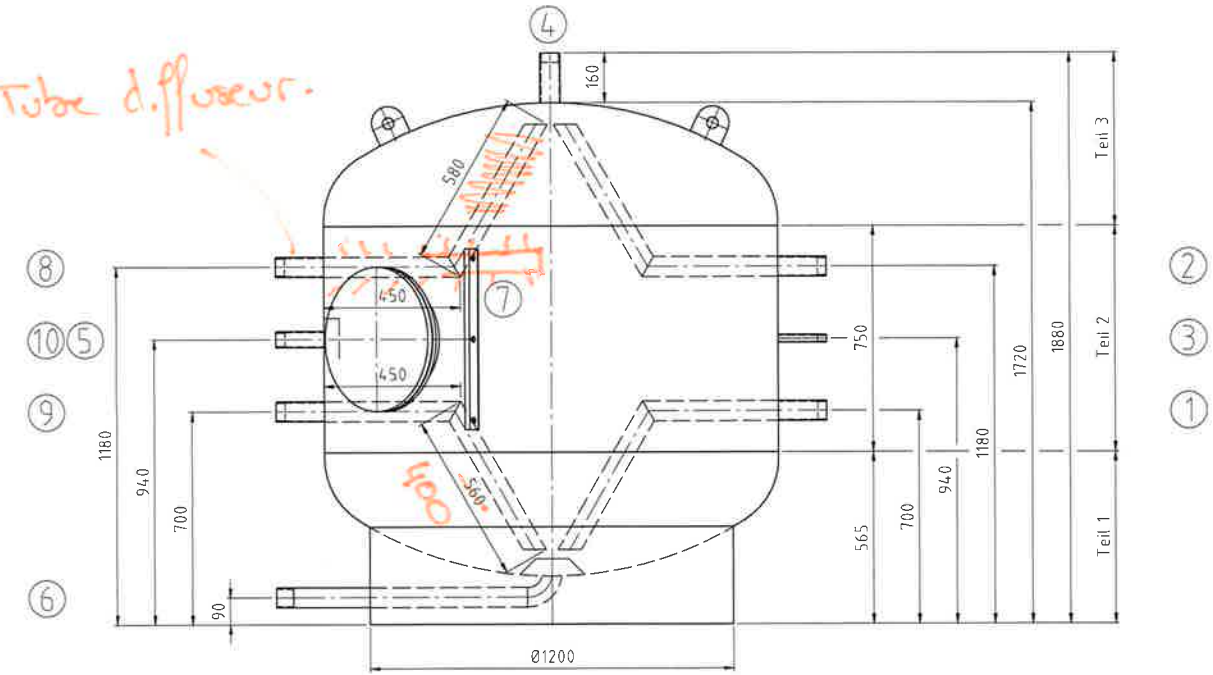

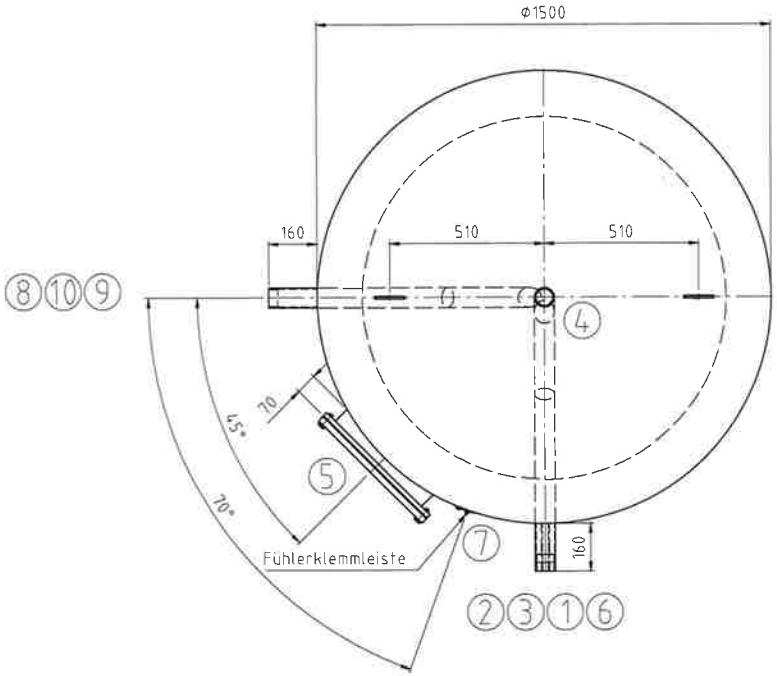

Kippmaß/ tilting tight: 2020 mm

Für die Lage der Stutzen ist ausschließlich die Draufsicht verbindlich!

Nozzle direction only according to the top view!!

		Mantelraum Inside of jacket	Rohrraum Inside of tubes	
Max. zul. Druck Max. allow. pressure	(PS)	6	-	bar
Min./max. zul. Temperatur Min./max. allow. temperature	(TS)	109	-	°C
Prüfdruck Test pressure	(PT)	9	-	bar
Volumen Capacity	(V)	2250	-	L
Oberflächenbearbeitung Surface treatment		gebeizt und passiviert pickled and passivated		
Werkstoff material		1.4571/ 1.4404 316Ti/ 316L		
Gewicht Weight		535		
Artikel-Nr. Article number				

Stutzen Nozzle	Benennung Denomination	DN	PN	Norm Standard	Dichtfläche Facing	Position Position	Rohrabmessung Dimension
10	Zirkulation / circulation	Rp 1 1/2"		DIN 2986			
9	Ladevorlauf	Rp 2"		DIN 2986			
8	Laderücklauf	Rp 2"		DIN 2986			
7	Fühlerklemmleiste/ sensor terminal block						
6	Entlüftung/ drain	Rp 2"		DIN 2986			
5	Revisionsöffnung/ manhole 400/480	400		RET	O-Ring		
4	Entlüftung/ air vent	Rp 2"		DIN 2986			
3	Thermometer/ temperatur gauge	Rp 1/2"		DIN 2986			
2	Warmwasser/ warm water	Rp 2"		DIN 2986			
1	Kaltwasser / cold water	Rp 2"		DIN 2986			

Index	Datum/date	Gez./drawn	Gepr./appr.	Änderung laut Kundenwunsch / Art der Änderung / Modification
Rev1	28.08.2023	Etzold	Wihan	

	Datum/date	Name/name
Gez. / drawn	24.08.2023	Bartsch
Gepr. / appr.	24.08.2023	Wihan

Kennwort/Subject:

Benennung / Designation:
Warmwasserspeicher/ storage tank
Typ RET 2250 Sonder

RUDERT
RUDERT EDELSTAHL-TECHNIK GmbH
Sachsenweg 3 08451 Crimmitschau
Tel.: 03762/9561-0 Fax: 03762/9561-150
E-Mail: info@rudert-edelstahl.de
Web: www.rudert-edelstahl.de

Zeichnung Nr. / Drawing No.	Projekt Nr. / Project No.	Bestell Nr. / Order No.	Maßstab / Scale	Blatt / sheet
21927-0Rev1	P54940	KST300/107152	1:12.5	1/1

Zeichnung ist geistiges Eigentum der RUDERT EDELSTAHL-TECHNIK GmbH. Rechte aus Schutzvermerk DIN34-1-D vorbehalten.
Copyright by Messrs. RUDERT EDELSTAHL-TECHNIK GmbH. All rights provided by "Schutzvermerk DIN34-1-D" reserved.

Stand/as per 28.08.2023