Für die Lage der Stutzen ist ausschließlich die Draufsicht verbindlich!

Nozzle direction only according to the top view!!

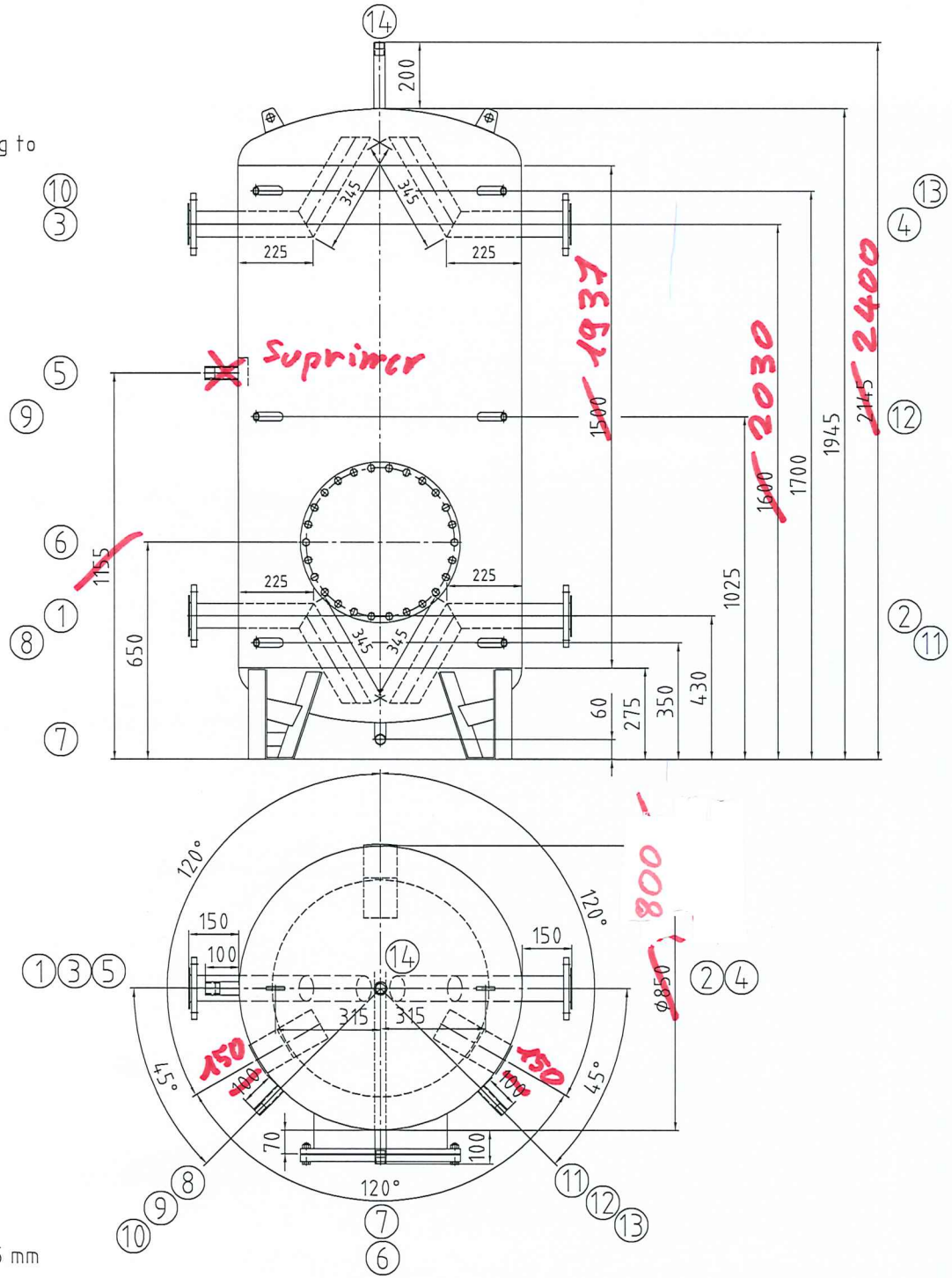

	Mantelraum Inside of jacket	Rohrraum Inside of tubes	
Max. zul. Druck / Max. allow. pressure (PS)	3	–	bar
Min./max. zul. Temperatur / Min./max. allow. temperature (TS)	109	–	°C
Prüfdruck / Test pressure (PT)	4	–	bar
Volumen / Capacity (V)	990	–	L
Oberflächenbearbeitung / Surface treatment	gebeizt und passiviert / pickled and passivated		
Werkstoff / material	1.4571/ 1.4404 316Ti/ 316L		
Gewicht / Weight	200		
Artikel-Nr. / Article number			

Stutzen Nozzle	Benennung Denomination	DN	PN	Norm Standard	Dichtfläche Facing	Position Position	Rohrabmessung Dimension
14	Entlüftung / air vent	R 1"		DIN 2986			
13	Thermometer / thermometer	Rp 1/2"		DIN 2986			
12	Thermometer / thermometer	Rp 1/2"		DIN 2986			
11	Thermometer / thermometer	Rp 1/2"		DIN 2986			
10	Thermostat / temperature gauge	Rp 1/2"		DIN 2986			
9	Thermostat / temperature gauge	Rp 1/2"		DIN 2986			
8	Thermostat / temperature gauge	Rp 1/2"		DIN 2986			
7	Entleerung / drain	R 1"		DIN 2986			
6	Revisionsöffnung 400/480	480		RET	EPDM		
5	Zirkulation / circulation	Rp 1"		DIN 2986			
4	Ladevorlauf / heating flow	DN65	10	DIN 2642			
3	Warmwasser / warm water	DN65	10	DIN 2642			
2	Laderücklauf / heating return	DN65	10	DIN 2642			
1	Kaltwasser / cold water	DN65	10	DIN2642			

Index	Datum/date	Gez./drawn	Gepr./appr.	Änderung / Modification
Rev1	23.08.2023	Bartsch	Wihan	Änderung nach Kundenwunsch

	Datum/date	Name/name
Gez. / drawn	10.08.2023	Bartsch
Gepr. / appr.	10.08.2023	Wihan

Kennwort/Subject:

RUDERT

RUDERT EDELSTAHL-TECHNIK GmbH
Sachsenweg 3 08451 Crimmitschau
Tel.:03762/9561-0 Fax:03762/9561-150
E-Mail: info@rudert-edelstahl.de
Web: www.rudert-edelstahl.de

Benennung / Designation :

Eiswasserspeicher

Typ RET 1000 Sonder/ special

Zeichnung Nr. / Drawing No. :	Projekt Nr. / Project No. :	Bestell Nr. / Order No. :	Maßstab / Scale	Blatt / sheet
21883-0Rev1	P54810	KST300/106903	1:10	1/1

Zeichnung ist geistiges Eigentum der RUDERT EDELSTAHL-TECHNIK GmbH. Rechte aus Schutzvermerk DIN34-1-D vorbehalten.
Copyright by Messrs. RUDERT EDELSTAHL-TECHNIK GmbH; All rights provided by "Schutzvermerk DIN34-1-D" reserved

Stand/as per: 23.08.2023

Kippmaß/ tilting tight: 2125 mm