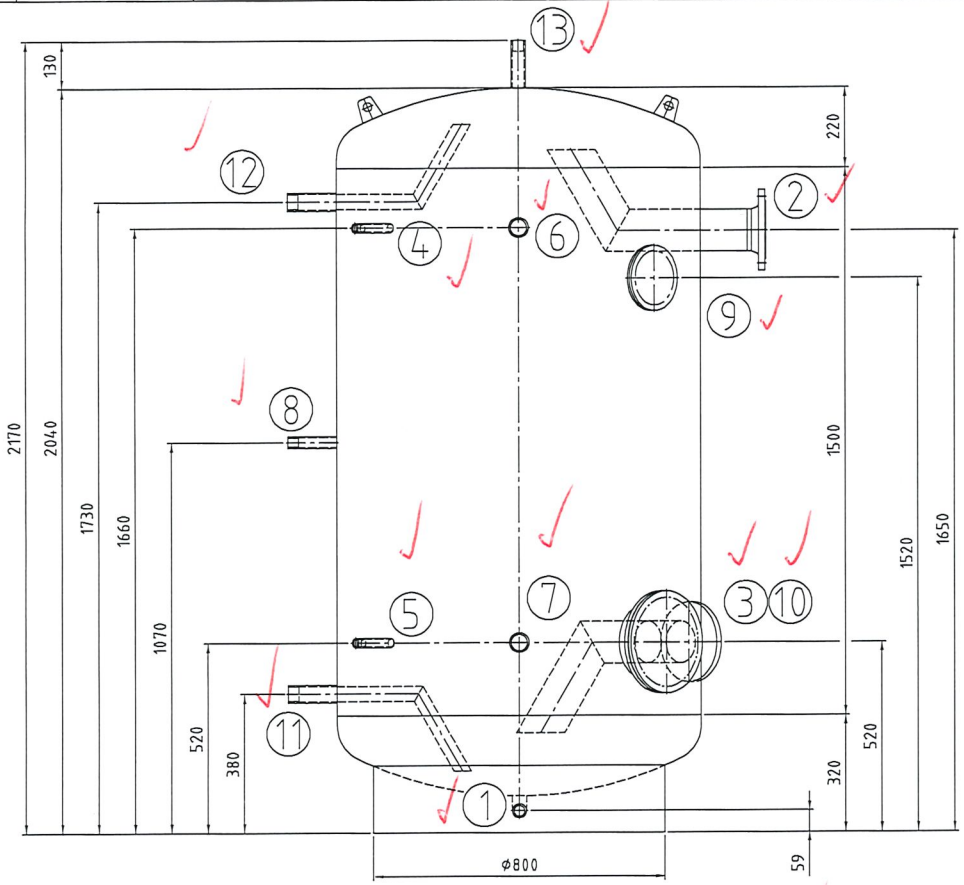

Für die Lage der Stutze
ist ausschließlich
die Draufsicht verbindlich!

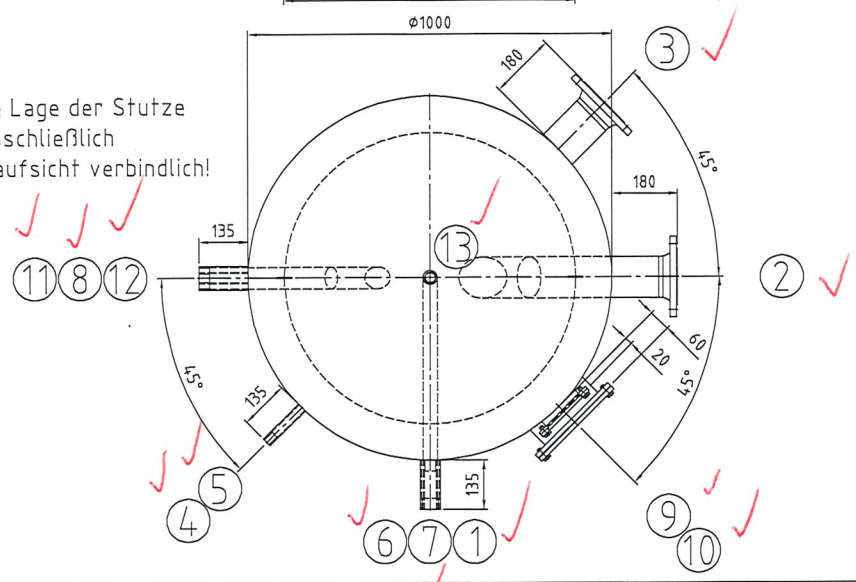

Kippmaß: 2240 mm

brauchli chauffage
Zone de l'Industrie 5 CP 102
1072 Forel (Lavaux)
✆ 021 623 69 90
6.4.2023

		Mantelraum Inside of jacket	Rohrraum Inside of tubes	
Max. zul. Druck / Max. allow. pressure	(PS)	6	–	bar
Min./max. zul. Temperatur / Min./max. allow. temperature	(TS)	95	–	°C
Prüfdruck / Test pressure	(PT)	9	–	bar
Volumen / Capacity	(V)	1420	–	L
Oberflächenbearbeitung / Surface treatment		gebeizt und passiviert / pickled and passivated		
Werkstoff / material		1.4571 / 1.4404		
Gewicht / Weight		245		kg
Artikel-Nr. / Article number				

Stutzen Nozzle	Benennung Denomination	DN	PN	Norm Standard	Dichtfläche Facing	Position Position	Rohrabmessung Dimension
13	Purge	Rp 1"		DIN 2986			
12	EC	Rp 1 1/4"		DIN 2986			
11	EF	Rp 1 1/4"		DIN 2986			
10	Revision + resistance 200/280	200		RET	EPDM		
9	Revision 120/180	120		RET	EPDM		
8	Circulation	Rp 3/4"		DIN 2986			
7	Thermo	Rp 1/2"		DIN 2986			
6	Thermo	Rp 1/2"		DIN 2986			
5	Sonde	Rp 1/2"		DIN 2986			
4	Sonde	Rp 1/2"		DIN 2986			
3	Retour	100	16	DIN EN 1092-1/11			
2	Aller	100	16	DIN EN 1092-1/11			
1	Vidange	Rp 1"		DIN 2986			

Index	Datum/date	Gez./drawn	Gepr./appr.	Art der Änderung / Modification

	Datum/date	Name/name
Gez. / drawn	04.04.2023	Altmannshofer
Gepr. / appr.	04.04.2023	Wihan

Kennwort/Subject:

Benennung / Designation :

Stand-Wasserwärmer

RET 1500 Sonder als Bausatz 2-teilig

Zeichnung Nr. / Drawing No. :	Projekt Nr. / Project No. :	Bestell Nr. / Order No. :	Maßstab / Scale	Blatt / sheet
21676-0	P53818		1:10	1/1

Stand/as per: 04.04.2023