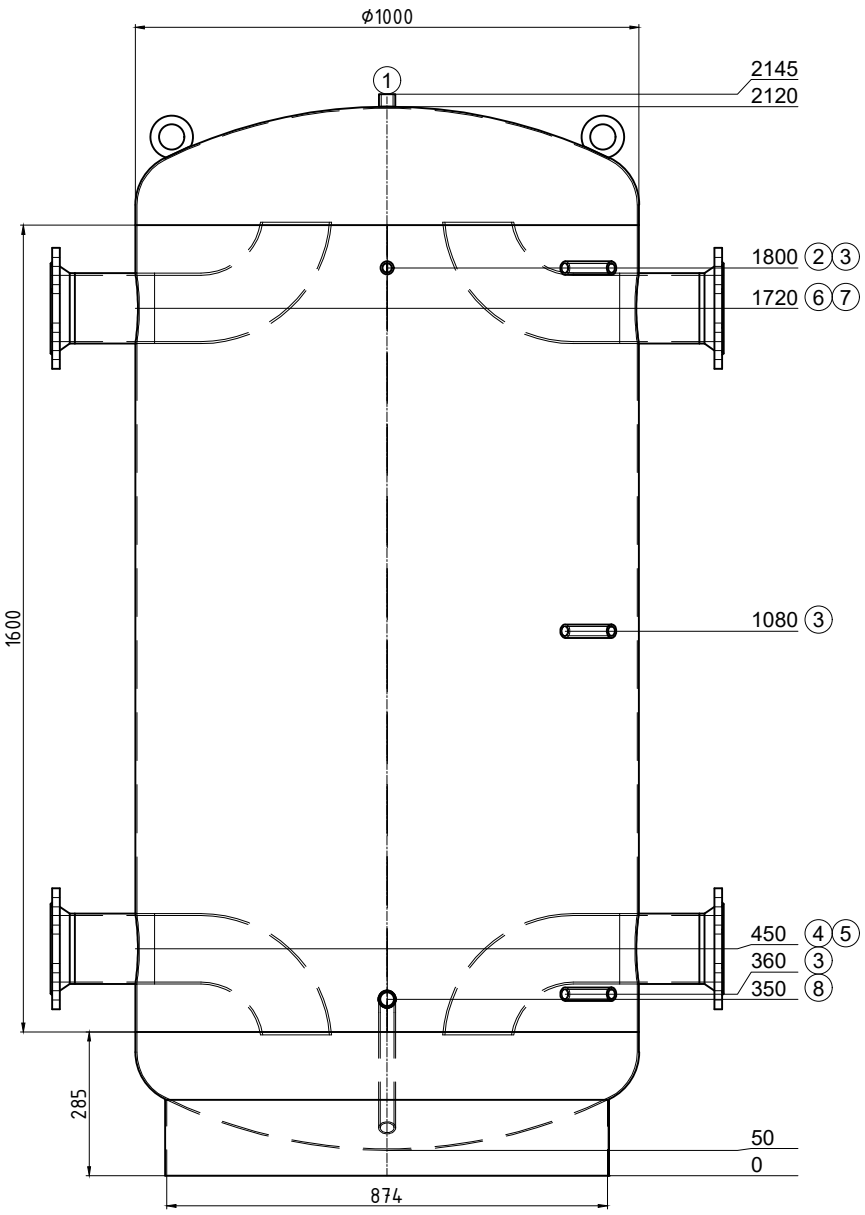

Transport debout

Pos.	Pcs	L	w°	Description
1	1	25	0	raccord 3/4" Entlüftung
2	1	130	0	raccord 1/2" Thermometer
3	3	130	45	raccord 1/2" Fühler
4	1	150	270	Flasque DN125 PN6 avec tube coudé
5	1	150	90	Flasque DN125 PN6 avec tube coudé
6	1	150	270	Flasque DN125 PN6 avec tube coudé
7	1	150	90	Flasque DN125 PN6 avec tube coudé
8	1	150	0	mamelon 1" avec tube coudé 135° Entleerung

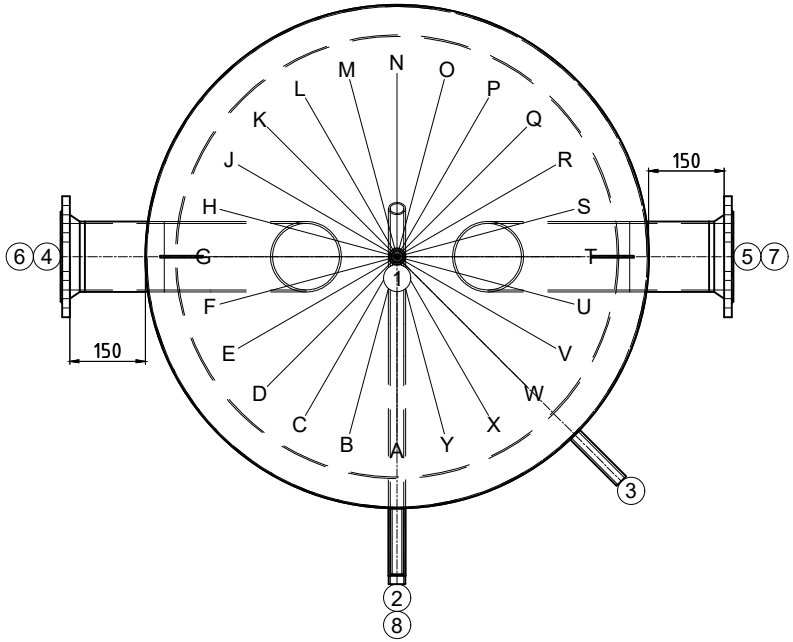

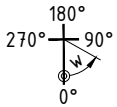

ISPAG

N° dessin:	46829/1
Com.: KST300 105135 Gland Avouillons	
N° d'ordre:	46829
Qtté:	1
Description:	Réservoir tampon
Précise:	--

Contenu: 1497 Liter
Matériel: S235JR
Poids: 231 kg
Température de service: -10° bis 109°C
Pression de service/d'essai: 0.3 / 0.45 MPa
Surface extérieur: apprêté
Surface intérieur: brut
épaisseur du bas / de la gaine: 3/3
Longueur de connection: 130 mm
Hauteur de basculement: 2204 mm
En conformité avec DGRL 2014/68/EU Art. 4 paragraphe 3.

Isolation:
fait du client

.

créateur/date: egl / 05.06.2023