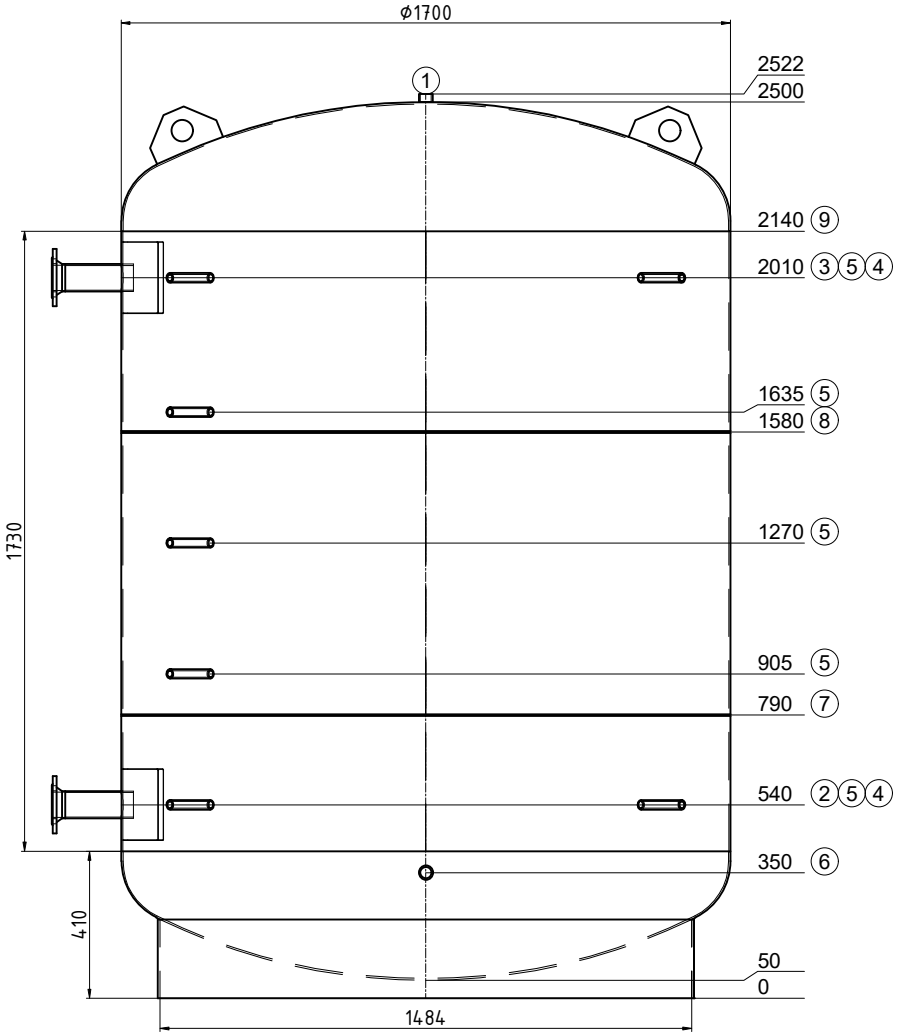

Transport debout

Pos.	Pcs	L	w°	Description
1	1	22	0	raccord 1" Entlüftung
2	1	180	270	Flasque DN65 PN6 avec couche coudé
3	1	180	270	Flasque DN65 PN6 avec couche coudé
4	2	160	45	raccord 1/2" Thermometer
5	5	160	315	raccord 1/2" Fühler
6	1	160	0	raccord 1" Entleerung
7	1	0	-	joint d'assemblage
8	1	0	-	joint d'assemblage
9	1	0	-	joint d'assemblage

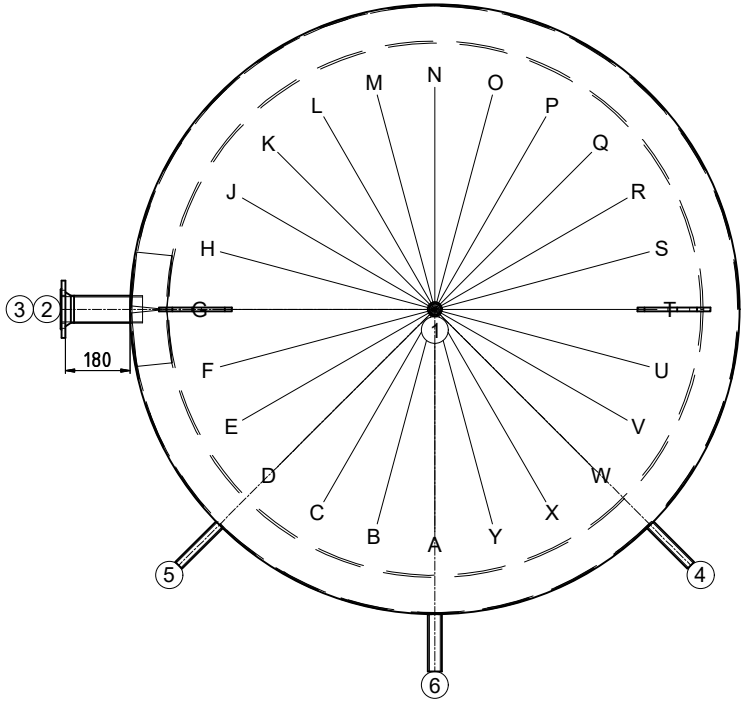

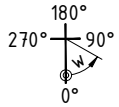

ISPAG

N° dessin:	46801/5
Com.: KST300 105127	
N° d'ordre:	46801
Qtté:	1
Description:	Réservoir tampon
Précise:	--

Contenu: 4981 Liter
Matériel: S235JR
Poids: 586 kg
Température de service: -10° bis 109°C
Pression de service/d'essai: 0.3 / 0.45 MPa
Surface extérieur: apprêté
Surface intérieur: brut
épaisseur du bas / de la gaine: 5/4
Longueur de connection: 160 mm
Hauteur de basculement: 2768 mm
En conformité avec DGRL 2014/68/EU Art. 4 paragraphe 3.

Isolation:
fait du client

Türbreite 800mm! Bausatz 4-tlg.	soudure sur place; .	créateur/date: egl / 21.06.2023