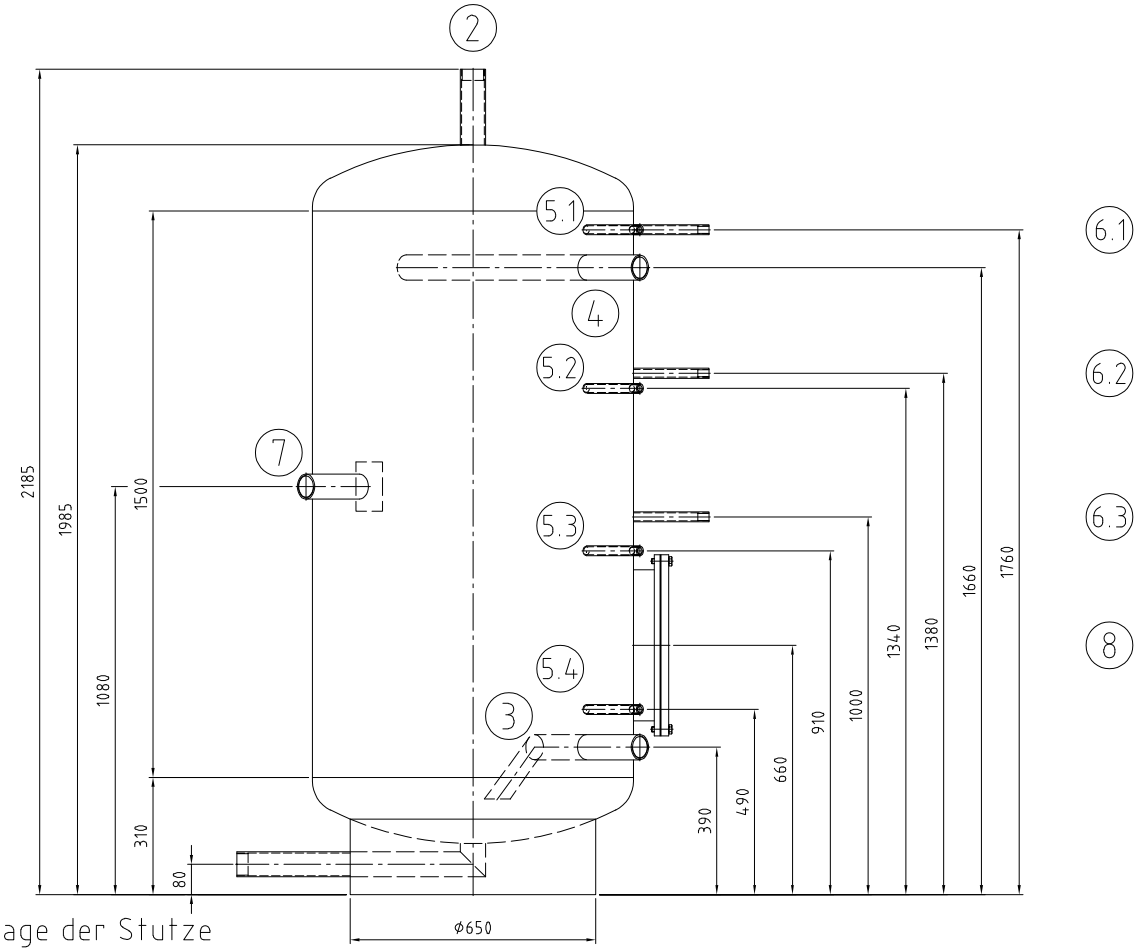

1

Für die Lage der Stutze
ist ausschließlich
die Draufsicht verbindlich!

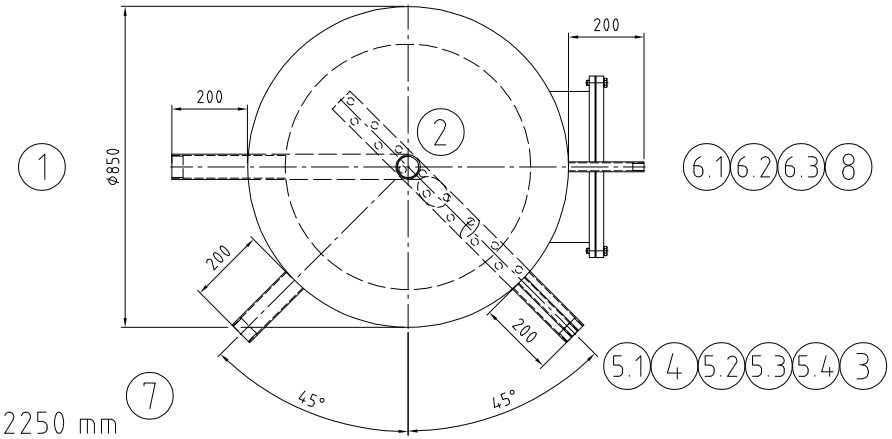

Kippmaß: 2250 mm

4 Detail Sprührohr ø60.3

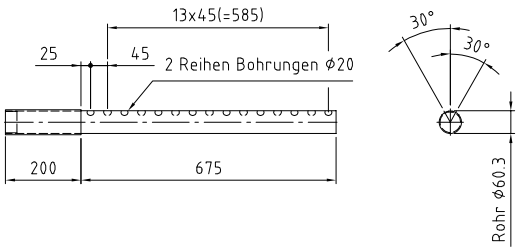

		Mantelraum Inside of jacket	Rohrraum Inside of tubes	
Max. zul. Druck Max. allow. pressure	(PS)	6		bar
Min./max. zul. Temperatur Min./max. allow. temperature	(TS)	95		°C
Prüfdruck Test pressure	(PT)	12		bar
Volumen Capacity	(V)	1000		L
Oberflächenbearbeitung Surface treatment		gebeizt und passiviert pickled and passivated		
Werkstoff material		1.4571/ 1.4404		
Gewicht Weight		205		kg
Artikel-Nr. Article number				

Stutzen Nozzle	Benennung Denomination	DN	PN	Norm Standard	Dichtfläche Facing	Position Position	Rohrabmessung Dimension
8	Mannloch 400 / 480	400		RET			
7	Zirkulation	Rp 2"		DIN 2986			
6.1-6.3	Thermometer	Rp 1/2"		DIN 2986			
5.1-5.4	Fühler	Rp 1/2"		DIN 2986			
4	Ladevorlauf mit Sprührohr	Rp 2"		DIN 2986			
3	Laderücklauf	Rp 2"		DIN 2986			
2	Warmwasser	Rp 2"		DIN 2986			
1	Kaltwasser	Rp 2"		DIN 2986			

Index	Datum/date	Gez./drawn	Gepr./appr.	Art der Änderung / Modification
Rev1	17.04.2023	Wihan	Rudert	Anpassungen nach Kundenwunsch

	Datum/date	Name/name
Gez. / drawn	12.04.2023	Etzold
Gepr. / appr.	12.04.2023	Wihan

Kennwort/Subject:

ISPAG

Benennung / Designation :

Edelstahlspeicher

RET 1000 Sonder

Zeichnung Nr. / Drawing No. :	Projekt Nr. / Project No. :	Bestell Nr. / Order No. :	Maßstab / Scale	Blatt / sheet
21710-0Rev1	P53858/01	P00238	1:10	1/1

Zeichnung ist geistiges Eigentum der RUDERT EDELSTAHL-TECHNIK GmbH. Rechte aus Schutzvermerk DIN34-1-D vorbehalten.
Copyright by Messrs. RUDERT EDELSTAHL-TECHNIK GmbH; All rights provided by "Schutzvermerk DIN34-1-D" reserved

Stand/as per: 17.04.2023